HITACHI

SDT-7670

SERVICE MANUAL

No. 870

DIN HiFi 45 500

SAFETY PRECATION

The following precautions should be observed when servicing.

1. Since many parts in the unit have special safetyrelated characteristics, always use genuine Hitachi's replacement parts. Especially critical parts in the power circuit block should not be replaced with other makers.
   Critical parts are marked with ★ in the schematic diagram and circuit board diagram.
2. Before returning a repaired unit to the customer, the service technician must thoroughly test the unit to ascertain that it is completely safe to operate without danger of electrical shock.

Sicherheitsmaßnahmen

Bei der Wartung sind die folgenden Sicherheitsmaßnahmen zu beachten:

1. Da viele Einzelteile in diesem Gerät auch Sicherheitsfunktionen ausüben, dürfen nur Original-HITACHI-Ersatzteile verwendet werden. Besonders die kritischen Teile im Netzteil dürfen nicht durch andere Fabrikate ersetzt werden. Die kritischen Teile sind im Schaltplan und in den Zeichnungen der Platinen mit dem Symbol ★ gekennzeichnet.
2. Vor der Auslieferung eines reparierten Gerätes an den Kunden, muß der Wartungstechniker das Gerät einer gründlichen Prüfung unterziehen, damit sichergestellt wird, daß absolut sicherer Betrieb ohne jegliche elektrische Schläge gewährleistet werden kann.

Precautions de securitfe

Les precautions suivantes doivent être prises au cours des réparations.

1. Etant donné que de nombreux organes de cet appareil possèdent des caractéristiques de sécurité, utiliser toujours des pièces de rechange Hitachi d'origine. Notamment, les pièces délicates du circuit d'alimentation ne doivent en aucun cas être remplacées par des pièces de marque différente.
   Les pièces délicates sont identifiées par le symbole "★" sur le schéma de montage et le schéma de plaque de câblage.
2. Avant de réexpédier l'appareil réparé au client, le technicien réparateur doit procéder à un essai de fonctionnement complet pour être sûr que l'appareil fonctionne normalement sans présenter de risque d'électrocution.

STEREO MUSIC CENTRE

Nov. 1976

KEY TO ILLUSTRATIONS Bezeichnung der Bedienungselemente Guide des illustrations

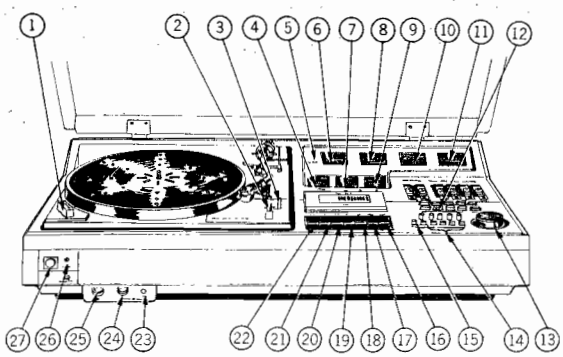

Fig. 1

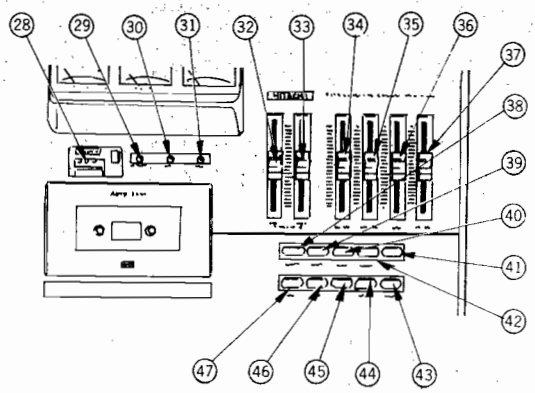

Fig. 2

(1) RECORD SPEED SELECTOR (rpm's)	(1) Drehzahlwähler (U/min)	(1) Sélecteur de vitesses de disques (tr/min.)
(2) RECORD INTERRUPT LEVER	(2) Stophebel	(2) Levier de levée momentanée
(3) RECORD CUEING LEVER	(3) Tonarmlift	(3) Levier de retour
(4) CASSETTE LEVEL METER (Left)	(4) Cassetten-pegelkontrolle (linker kanal)	(4) Indicateur de niveau de cassette (Gauche)
(5) FM STEREO INDICATOR	(5) Stereo-Anzeige (UKW)	(5) Indicateur MF stéréo
(6) FM FREQUENCY METER	(6) UKW-Frequenzanzeige	(6) Fréquencemètre MF
(7) CASSETTE LEVLE METER (Right)	(7) Cassetten-Pegelkontrolle (rechter kanal)	(7) Indicateur de niveau de cassette (Droit)
(8) SW FREQUENCY METER	(8) Kurzwellen-Frequenzanzeige	(8) Fréquencemètre OC
(9) SIGNAL STRENGTH TUNING METER	(9) Abstimmanzeige	(9) Indicateur d'accord de puissance de signal
(10) MW FREQUENCY METER	(10) Mittelwellen-Frequenzanzeige	(10) Fréquencemètre OM
(11) LW FREQUENCY METER	(11) Langwellen-Frequenzanzeige	(11) Fréquencemètre GO
(12) FM PRE-SET CONTROLS	(12) UKW-Vorabstimmung 1-5	(12) Commandes présélectionnees MF
(13) TUNING CONTROL	(13) Stationenwahl	(13) Commande d'accord
(14) FM STATION (PRE-SET) SELECTORS	(14) UKW-Stationstasten (1 bis 5)	(14) Sélecteurs de stations MF
(15) MANUAL STATION SELECTOR SWITCH	(15) Umschalter auf normalskala	(15) Commande manuelle
(16) CASSETTE PAUSE BUTTON	(16) Cassetten-Pause	(16) Touche d'arrêt momentané de cassette
(17) CASSETTE STOP BUTTON	(17) Cassetten-Stop	(17) Touche d'arrêt de cassette
(18) CASSETTE FAST FORWARD BUTTON	(18) Cassetten-Vorlauf	(18) Touche d'avance rapide de cassette
(19) CASSETTE PLAYBACK BUTTON	(19) Cassetten-Start	(19) Touche de reproduction de cassette
(20) CASSETTE RECORD BUTTON	(20) Cassetten-Aufnahme	(20) Touche d'enregistrement de cassette
(21) CASSETTE REWIND BUTTON	(21) Cassetten-Rücklauf	(21) Touche de réenroulement de cassette
(22) CASSETTE EJECT BUTTON	(22) Cassetten-Auswurftaste	(22) Touche d'éjection de cassette
(23) HEADPHONE SOCKET (U.S. pin-type)	(23) Kopfhöreranschluss (Klinkenstecker)	(23) Prise de casque d'écoute (Prise à broche américaine)
(24) HEADPHONE SOCKET (DIN-type)	(24) Kopfhöreranschluss (DIN)	(24) Prise de casque d'écoute (DIN)
(25) MICROPHONE SOCKET (DIN-type)	(25) Mikrofonbuchsen (DIN)	(25) Prise de microphones (DIN)
(26) POWER (MAINS) INDICATOR	(26) Netzspannung-Anzeige	(26) Indicateur d'alimentation (Secteur)
(27) POWER (MAINS) SWITCH	(27) Netzschalter	(27) Interrupteur d'alimentation (Secteur)
(28) CASSETTE TAPE COUNTER	(28) Cassetten-Bandzählwerk	(28) Compteur de repérage pour cassette
(29) CASSETTE RECORD INDICATOR	(29) Cassetten-Aufnahmeanzeige	(29) Indicateur de niveau d'enregistrement de cassette
(30) CASSETTE DNL INDICATOR	(30) Cassetten-DNL-Anzeige	(30) Indicateur de DNL pour cassette
(31) CASSETTE CrO_2 INDICATOR	(31) Cassetten-CrO_2-Anzeige	(31) Indicateur de cassette CrO_2
(32) CASSETTE RECORD LEVEL CONTROL (Left)	(32) Cassetten-Aufnahmeregler (linker kanal)	(32) Commandes de niveau d'enregistrement de cassette (Gauche)
(33) CASSETTE RECORD LEVEL CONTROL (Right)	(33) Cassetten-Aufnahmeregler (rechter kanal)	(33) Commandes de niveau d'enregistrement de cassette (Droite)
(34) VOLUME CONTROL	(34) Lautstärke	(34) Commande de volume
(35) BALANCE CONTROL	(35) Balance	(35) Commande d'équilibrage
(36) TREBLE CONTROL	(36) Tiefen	(36) Commande de tonalité grave
(37) BASS CONTROL	(37) Höhen	(37) Commande de tonalité aigue
(38) STEREO/MONO SWITCH	(38) Stereo/Mono-Umschalter	(38) Commutateur MONO
(39) FM BAND SWITCH	(39) UKW	(39) Commutateur de MF
(40) SW BAND SWITCH	(40) Kurzwellen	(40) Commutateur de OC
(41) LW BAND SWITCH	(41) Langwellen	(41) Commutateur de GO
(42) MW BAND SWITCH	(42) Mittelwellen	(42) Commutateur de OM
(43) RADIO SWITCH	(43) Radioschalter	(43) Commutateur radio
(44) RECORD PLAYER (PHONO) SWITCH	(44) Plattenspieler	(44) Commutateur de platine tournedisques
(45) TAPE DECK SWITCH (Cassette or Auxiliary Tape Deck)	(45) Tonbandgerät (Cassetten-Recorder oder Zusatz-Tonbandgerät)	(45) Commutateur de platine d'enregistrment
(46) CASSETTE TAPE SELECTOR SWITCH (CrO_2-Normal)	(46) Bandarten-Umschalter (CrO_2-Normal)	(46) Sélecteur de bande (CrO_2 - Normal)
(47) CASSETTE DNL SWITCH	(47) Umschalter für Cassetten-DNL	(47) Commutateur de DNL de cassette

SPECIFICATIONS

GENERAL SPECIFICATIONS

Semi-conductors :	IC's : 10 FET : 1 Transistors : 26 Diodes : 42 Vari-caps : 3 Varistors : 2 LED's : 5
Power (Mains) Supply :	220V AC, 50 Hz
Power (Mains) Consumption :	170W
Dimensions :	19.3 (H) × 77.2 (W) × 38.1 (D) cm
Weight :	17.5 kg
AMPLIFIER SECTION	
Speaker Output :	Sinus : 2 × 25W (4 ohms) Music : 80W
Frequency Response :	30 Hz to 20 kHz (±1.5 dB) *
S/N (Signal to Noise Ratio) :	55 dB *
Tone Control :	Bass : ±15 dB (40 Hz) Treble : ±12 dB (15 kHz)
Input Sensitivity and Impedance :	Microphone : −60 dB, 500 ohms to 5 kohms Tape record/playback : 500mV, 500k ohms
Output Level and Impedance :	Speaker : 4 ohms Headphone : 8 ohms (U.S.), 8/200/400 ohms (DIN) Tape record/playback : 150mV, 150k ohms
TUNER SECTION	
Circuit System :	FM/SW/MW/LW 4 band superheterodyne
Tuning Range :	FM : 87.5 to 108 MHz SW : 5.9 to 10 MHz MW : 530 to 1605 kHz LW : 150 to 350 kHz
Usable Sensitivity :	FM : 3.0 μV SW : 100 μV/m MW : 200 μV/m LW : 400 μV/m
FM Separation :	30 dB *
FM S/N (Signal to Noise Ratio) :	55 dB *
FM Capture Ratio :	4 dB
FM Frequency Response :	40 Hz to 15 kHz *
Selectivity :	FM : 26 dB (300 kHz) AM : 24 dB (9 kHz)
Intermediate Frequency :	FM : 10.7 MHz AM : 468 kHz
Antennas (Aerials) :	FM/SW : External antenna (aerial) MW/LW : Built-in ferrite-core antenna (aerial)
RECORD PLAYER SECTION (AR-402Hi)	
System :	2 speed belt drive
Turntable :	30 cm
Speed :	33-1/3 or 45 rpm's
Motor :	4 poles synchronous motor
Cartridge :	1M
Stylus Pressure :	2.0 g
S/N (Signal to Noise Ratio) :	40 dB * (weighted)
Head Shell :	SME type
Wow and Flutter :	0.09% *
TAPE DECK SECTION (MA-11G)	
Tape :	Cassette tape
Tape Speed :	4.75 cm/s
Recording System and Bias Frequency :	AC bias, 90 kHz
Erasing System :	AC erase
Track System :	4 track 2 channel
Frequency Response :	CrO_2 : 30 Hz to 15 kHz * Normal : 30 Hz to 13 kHz *
S/N (Signal to Noise Ratio) :	CrO_2 : 54 dB (DNL : ON) *
Wow and Flutter :	0.2% *
Fast Forwarding or Rewinding Time :	90 seconds (using C-60)
Channel Separation :	25 dB *
Cross Talk :	50 dB *
Erase Ratio :	65 dB *
Motor :	Electronic servo control DC motor

* Hi Fi to DIN (Deutsche Industrie-Norm) 45 500

Technische Daten

Allgemeines

Bestückung :	IC's : 10 FET : 1 Transistoren : 26 Dioden : 42 Kapazitätsdioden : 3 Varistoren : 2 Lichtemittierende Dioden : 5
Stromversorgung :	220 Volt, 50 Hz
Leistungsaufnahme :	170W
Abmessungen :	193 (H) × 772 (B) × 381 (T) mm
Gewicht :	17,5 kg
Verstärkerteil	
Ausgangsleistung :	Sinusleistung : 2 × 25W (4 Ohm) Musikleistung : 80W
Frequenzgang :	30 Hz bis 20 kHz (±1,5 dB) *
Signal/Rauschabstand :	55 dB *
Klangregler :	Tiefen : ±15 dB (40 Hz) Höhen : ±12 dB (15 kHz)
Eingangsempfindlichkeit und Impedanz :	Mikrofon : −60 dB, 500 Ohm bis 5 kOhm * DIN-Buchse : 500mV, 500 kOhm
Ausgangspegel und Impedanz :	Lautsprecher : 4 Ohm Kopfhörer : 8 Ohm (Klinkenstecker) ; 8/200/400 Ohm (DIN) DIN-Buchse : 150mV, 150 kOhm
Empfangsteil	
Bauart :	Superheterodyne UKW/KW/MW/LW
Empfangsbereich :	4-Band Empfänger UKW : 87,5 bis 108 MHz KW : 5,9 bis 10 MHz MW : 530 bis 1605 kHz LW : 150 bis 350 kHz
Empfangsempfindlichkeit :	UKW : 3,0 μV KW : 100 μV/m MW : 200 μV/m LW : 400 μV/m
UKW-Trennung :	30 dB *
Signal/Rauschabstand (UKW) :	55 dB *
UKW-Einfangverhältnis :	4 dB
UKW-Frequenzgang :	40 Hz bis 15 kHz *
Trennschärfe :	FM : 26 dB (300 kHz) AM : 24 dB (9 kHz)
Zwischenfrequenz :	UKW : 10,7 MHz KW/MW/LW : 468 kHz
Antenne :	UKW/KW : Aussenantenne MW/LW : Eingebaute Ferritkernantenne
Plattenspieler	
Bauart :	2-Geschwindigkeiten, Riementrieb
Plattenteller :	30 cm
Plattendrehzahl :	33-1/3 oder 45 U/min *
Antriebsart :	4-Pol-Synchron-Motor
Tonabnehmer :	IM
Auflagekraft :	2,0 g
Signal/Rauschabstand :	40 dB *
Tonarmkopf :	Typ SME
Gleichlaufschwankungen :	0,09% *
Tonbandteil	
Tonband :	Cassette (C-30, 60, 90)
Bandlaufgeschwindigkeit :	4,75 cm/sek *
Aufnahmesystem und Vormagnetisierungsfrequenz :	Wechselstrom-Vormagnetisierung, 90 kHz
Löschsystem :	Wechselstrom-Löschung
Spursystem :	4-Spur, 2-Kanal
Frequenzumfang :	CrO_2 : 30 Hz bis 15 kHz * Normal : 30 Hz bis 13 kHz *
Fremdspannungsabstand :	CrO_2 : 54 dB (DNL) *
Gleichlaufschwankungen :	0,2%
Vorlauf und Rücklauf :	90 Sekunden (Cassette C-60)
Kanaltrennung :	25 dB *
Übersprechdämpfung :	50 dB *
Löschdämpfung :	65 dB *
Motor :	Elektronisch gesteuerter Gleichstrom motor

* Gemäß DIN 45 500

Caracteristiques techniques

Généralites

Semiconducteurs :	CI : 10 FET : 1 Transistor : 26 Diode : 42 Condensateur variable : 3 Varistor : 2 LED : 5
Alimentation :	220V, 50 périodes
Consommation :	170W
Dimensions :	19.3 (H) × 77.2 (L) × 38.1 (P) cm
Poids :	17.5 kg
Section amplificatrice	
Puissance de sortie :	Sinus : 2 × 25W (4 ohms) Musicale : 80W
Réponse de fréquence :	30 Hz à 20 kHz (±1.5 dB) *
S/B :	55 dB *
Commande de tonalité :	Grave : ±15 dB (40 Hz) Aigu : ±12 dB (15 kHz)
Sensibilité d'entrée et impédance :	Microphones : −60 dB, 500 ohms à 5 kohms Enregistrement/Reproduction : 500mV, 500 kohms
Niveau de sortie et impédance :	Haut-parleurs : 4 ohms Casque d'écoute : 8 ohms (U.S.), 8/200/400 ohms (DIN) Enregistrement/Reproduction : 150mV, 150 kohms
Section tuner	
Circuit :	4 gammes d'ondes MF/OC/OM/GO à superhétérodyne
Gammes d'ondes :	MF : 87.5 à 108 MHz OC : 5.9 à 10 MHz OM : 530 à 1605 kHz GO : 150 à 350 kHz
Sensibilité :	MF : 3.0 μV OC : 100 μV/m OM : 200 μV/m GO : 400 μV/m
Séparation MF :	30 dB *
S/B MF :	55 dB *
Taux de captage :	4 dB
Réponse de fréquence :	40 Hz à 15 kHz *
Sélectivité :	MF : 26 dB (300 kHz) MA : 24 dB (9 kHz)
Fréquence intermédiaire :	MF : 10.7 MHz MA : 468 kHz
Conducteur antenne :	MF/OC : Conducteur antenne extérieure OM/GO : Antenne ferrite incorporée
Section platine d'enregistrement	
Système :	Entrainement à courroie 2 vitesses
Tabie de lecture :	30 cm
Vitesse :	33-1/3 ou 45 tr/min.
Moteur :	Moteur synchrone 4 pôles
Cartouche :	IM
Pression de pointe de lecture :	2.0 gr.
S/B :	40 dB *
Coquille de phonolecteur :	Type SME
Pleurage et scintillement :	0.09% *
Section d'enregistrement	
Bande magnétique :	Bande en cassette
Vitesse de défilement :	4.75 cm/sec.
Système d'enregistrement et fréquence de polarisation :	Polarisation C.A. 90 kHz
Effacement :	Effacement C.A
Disposition des pistes :	4 pistes, 2 canaux
Réponse en fréquence :	CrO_2 : 30 Hz à 15 kHz * Normal : 30 Hz à 13 kHz *
S/B (Rapport signal/bruit) :	CrO_2 : 54 dB (DNL : ON) *
Pleurage et scintillement :	0.2% *
Durée d'avance rapide et de réenroulement :	90 secondes (avec une C-60)
Séparation de canal :	25 dB *
Interférences :	50 dB *
Rapport d'effacement :	65 dB *
Moteur :	Moteur DC à controle servo électrique

* Hi Fi conforme aux normes de l'industrie allemande (DIN) 45 500

DISASSEMBLY Ausbauanweisung Démontage

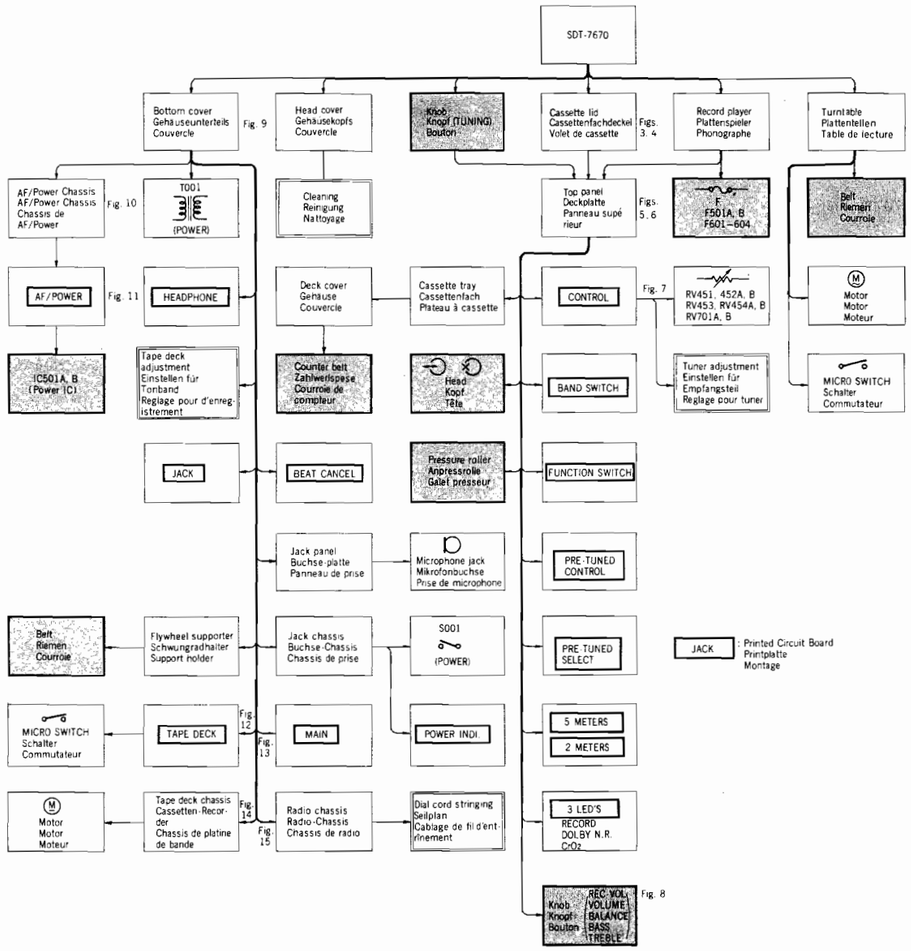

Move the cassette lid in the direction of the arrow and remove it while lifting up the tape counter side.

Den Cassettenfachdeckel in Pfelirichtung schieben, an der Seite des Bandzählwerkes anheben und den Deckel abnehmen.

Déplacer le volet de cassette dans le sens indiqué par la flèche et le retier tout en soulevant le compteur de repérage sur le côté.

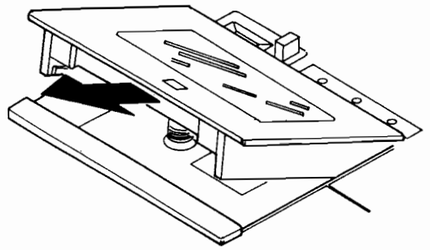

Fig. 3

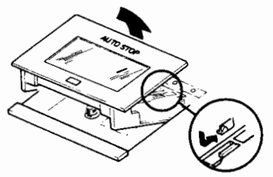

Fig. 4

Insert a screw driver into the gap between the cassette tray and the top panel and press it in the direction of the arrow to release the lock of the top panel.

Einen Schraubenzieher in den Schlitz zwischen dem Cassettenfach und der Deckplatte einschieben und in Pfeilrichtung drücken, um die Verriegelung der Deckplatte zu lösen.

Introduire un tournevis dans l'espace compris entre le plateau de cassette et le panneau supérieur. Le presser dans le sens indiqué par la fleche pour libérer le dispositif de verrouillage du panneau supérieur.

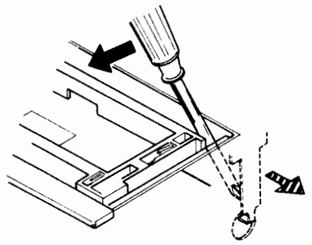

Fig. 5

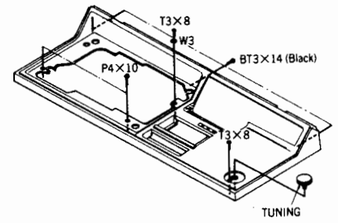

Fig. 6

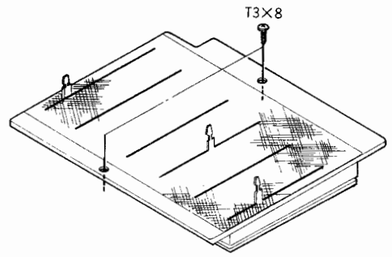

Fig. 7

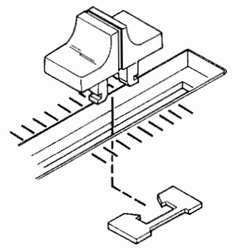

Fig. 8

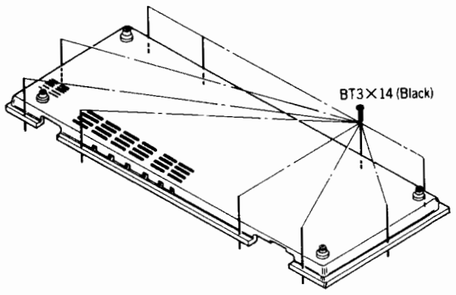

Fig. 9

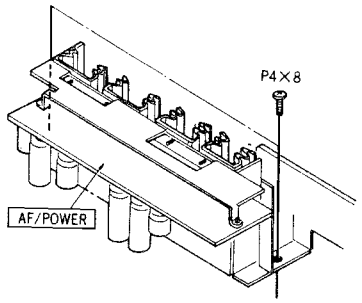

Fig. 10

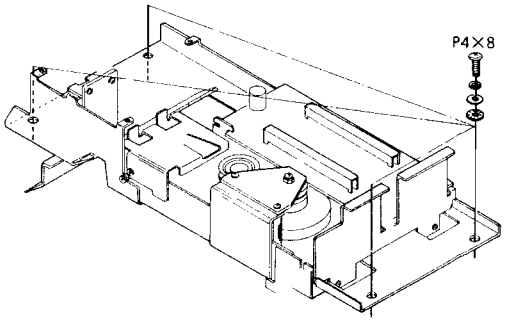

Fig. 14

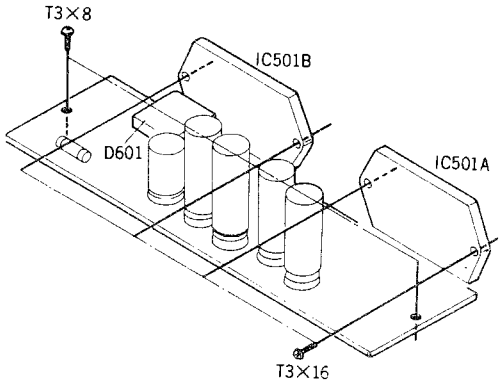

Fig. 11

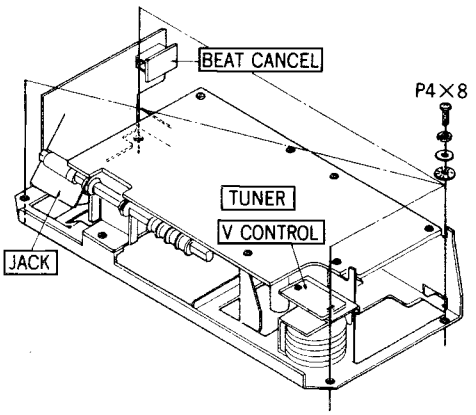

Fig. 15

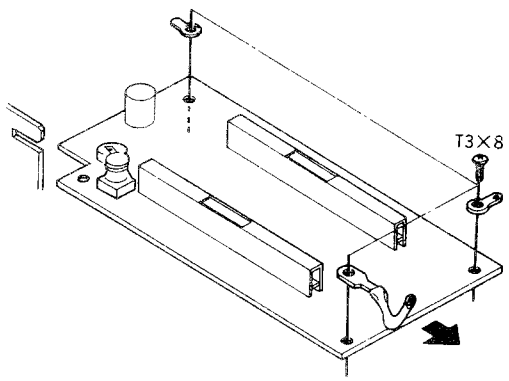

Fig. 12

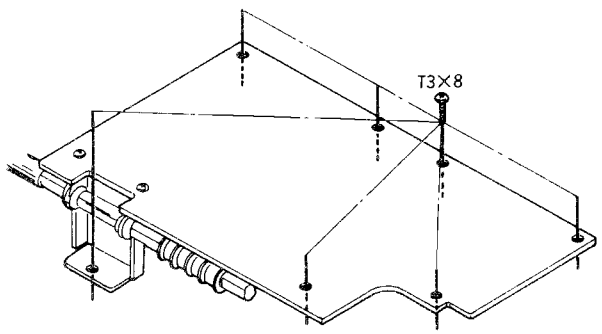

Fig. 13

DIAL CORD STRINGING Seilplan Cablage de fil d'entraînement

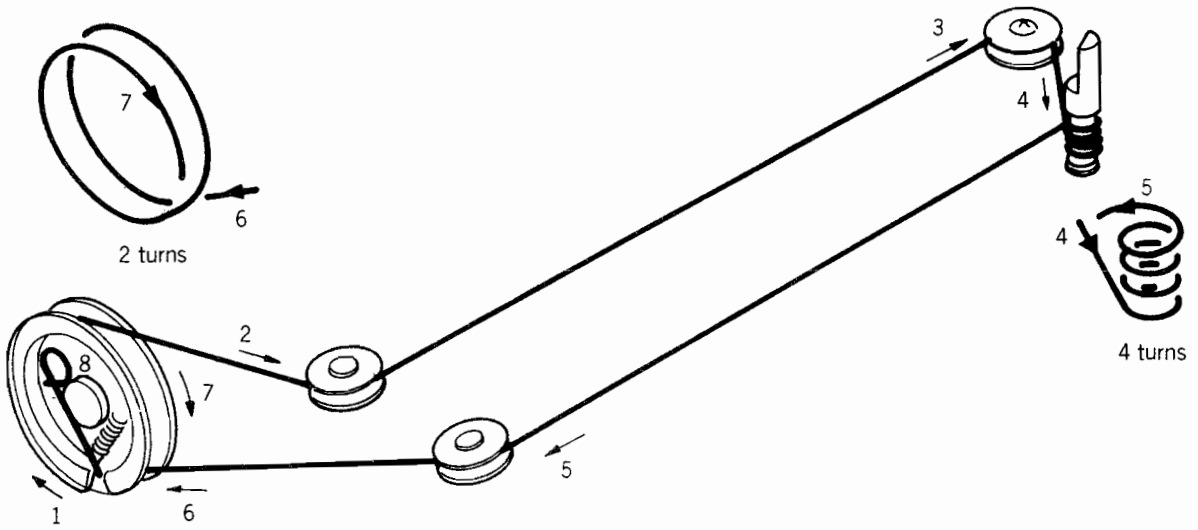

Fig. 16

LUBRICATION Schmierung Lubrification

Lubricate one or two drops of machine oil to rotating point or lubricate grease to sliding point.
Lubricate the respective parts listed below once every 1000 hours or once a year under normal conditions of use.
Avoid oiling then excessively, or rotation may become irregular because of oil splashes.

Auf allen Drehpunkten ein oder zwei Tropfen Maschinenöl, auf Gleitflächen Schmierfett auftragen.
Unter normalen Betriebsbedingungen sind die in der nachfolgenden Liste aufgeführten Teile mindestens jährlich oder alle 1.000 Betriebsstunden zu schmieren. Nicht zu viel Öl auftragen, da ansonsten Gleichlaufstörungen (Schlupf) auftreten können.

Lubrifier avec une ou deux gouttes d'huile de machine sur les points de rotation ou lubrifier les points de déplacement.
Lubrifier les pièces respectives qui sont indiquées ci-dessus dans une fréquence de 1000 heures ou une fois par an en utilisation normale.
Eviter de trop lubrifier car la rotation deviendra irrégulière suite aux éclaboussures d'huile.

Cassette deck Table de lecture automatique Cassetten-Recorder	Motor shaft bearing Motorwellenlager Roulement d'axe de moteur	Oil Öl Huile	Auto player Plattenwechsler Platine d'enregistrement	Turn table shaft bearing Plattenteller-Achslager Palier d'axe de table de lecture	Oil Huile Öl
	Capstan shaft bearing Capstanwellenlager Palier d'axe de galet presseur	Oil Öl Huile		Cam gear sliding groove Nockenscheiben-Gleitnut Gorge de déplacement d'engrenage de came	grease Fett Graisse
	Pinch roller shaft bearing Andruckrollenlager Palier d'axe d'entraînement	Oil Öl Huile			

ADJUSTMENT Einstellung Réglage

TAPE DECK
Tonband
Platine d'enregistrement

	Sequence Reihenfolge Sequence	Setting Einstellung Montage Mode	Setting Einstellung Montage Tape Band Bande	Connection Anschluß Connexion Output Ausgang Sortie	Adjsut for Einstellen für Reglage pour Adjust Einstellen Reglage	Adjsut for Einstellen für Reglage pour Indication Anzeige Indication
1	Motor Speed Motor-Drehzahl Régulation de vitesse (Moteur)		f. 3 kHz (MTT-111 TEAC)	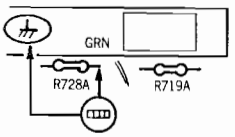	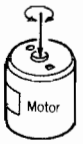	3000 Hz ±30 Hz
2	Head Azimuth Senkrechtstellung des A/W-Kopfs Azimuth de tête 		f. 10 kHz (MTT-114 TEAC)	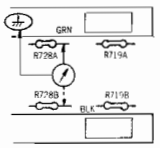	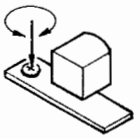	V max.
3	VU Meter VU-Meter Indicateur de VU 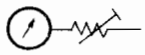 RT701A, B		f. 400 Hz 20mM (Dolby)	VU-Meter brobachten 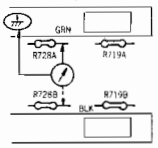	RT701A, B	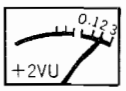 500mV±20mV
4	Bias Current Vormagnetisierungsstroms Courant de palarisation 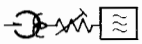 RT702A, B		———	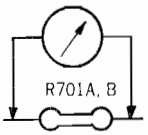	RT702A, B	5mV
5	Recording Sencitivity Feinabgleich für Autnahme Sensibilité dénregistrement		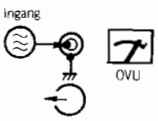	———	———	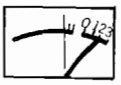 OVU±2VU

DNL

Connection Anschluß Connexion Input Eingang Entree	Connection Anschluß Connexion Output Ausgang Sortie	Adjsut for Einstellen für Reglage pour Adjust Einstellen Reglage	Adjsut for Einstellen für Reglage pour Indication Anzeige Indication
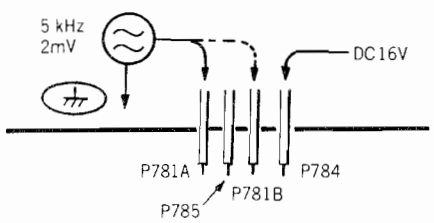	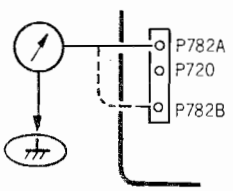	RT781A, B	Vmin.

TUNER
Empfang
Tuner

Sequence Reihenfolge Sequence		Connection Anschluß Connexion Input Eingang Entree	Connection Anschluß Connexion Output Ausgang Sortie	Setting Einstellung Montage Tuning Abstimmung Indicateur d'accord	Setting Einstellung Montage Signal	Adjsut for Einstellen für Reglage pour Adjust Einstellen Reglage	Adjsut for Einstellen für Reglage pour Indication Anzeige Indication
		Core (T203) : Fully counterclockwise Kern (T203) : im Uhrzeigersinn bis zum Höchstwert drehen. Noyau (T203) : Entierement dans le sens de rotation inverse du mouvement des aiguilles d'une montre.					
1	**FM RF UKW-ZF MF-FI**	R107 TP1	TP4 R309 R307	f max.	10.7 MHz	T103 T202	max.
2	**FM Discri. UKW-Ratio-Det. Discri-MF**					T203 T202	Straight line Gerade Ligne droite
3	Covering Abgleich Guipage **FM RF UKW-HF MF-RF** Tracking Vorstufe Alignement	Rg $(150-\frac{Rg}{2})$ Ohm FM-Ant 150 Ohm Rg = Impedance	R311	f min. f max. 90 MHz 106 MHz	87.5 MHz 108 MHz 90 MHz 106 MHz	RT101 L103 T101, 102 CT101, 102	V max.
4	**AM IF AM-ZF MA-FI**	L163 MW LW		f max.	468 kHz	T151 T201	468 kHz max.
5	Covering Abgleich Guipage **SW RF KW-HF OC-RF** Tracking Vorstufe Alignement	330 Ohm KW-Ant. Rg = Impedance	R311 TP2 R206	f min. f max. 6.5 MHz 10 MHz	5.7 MHz 10.5 MHz 6.5 MHz 10 MHz	T164 CT164 T162 CT162	V max.
6	Covering Abgleich Guipage **MW RF MW-HF OM-RF** Tracking Vorstufe Alignement	L163 MW L167 LW		f min. f max. 600 kHz	515 kHz 1650 kHz 600 kHz	T165 CT165 T163	
7	Covering Abgleich Guipage **LW RF LW-HF GO-RF** Tracking Vorstufe Alignement			f min. f max. 160 kHz 330 kHz	145 kHz 360 kHz 160 kHz 330 kHz	T166 CT166 T167 CT162	
8	**FM Multiplex UKW-Multiplex Multiplex MF**	R305 IC301 TP3 L204 C301 100/25		———	———	RT301	19 kHz ±100 Hz
9	**FM Separation UKW-Trennung Separation MF**	———		98 MHz	98 MHz 60 dB	RT302	Max.

ADJUSTMENT AND SEMI-CONDUCTOR PARTS LOCATION DIAGRAM

Gerätezusammenstellung

Emplacement des semiconducteurs et Réglage

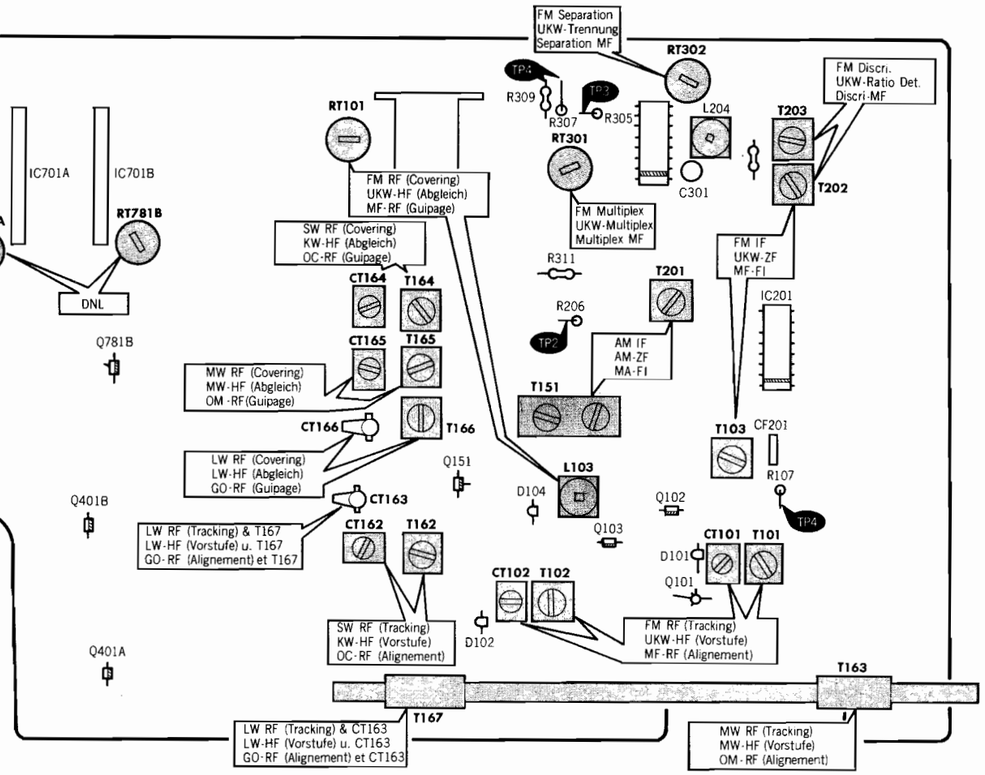

TUNER

Fig. 17

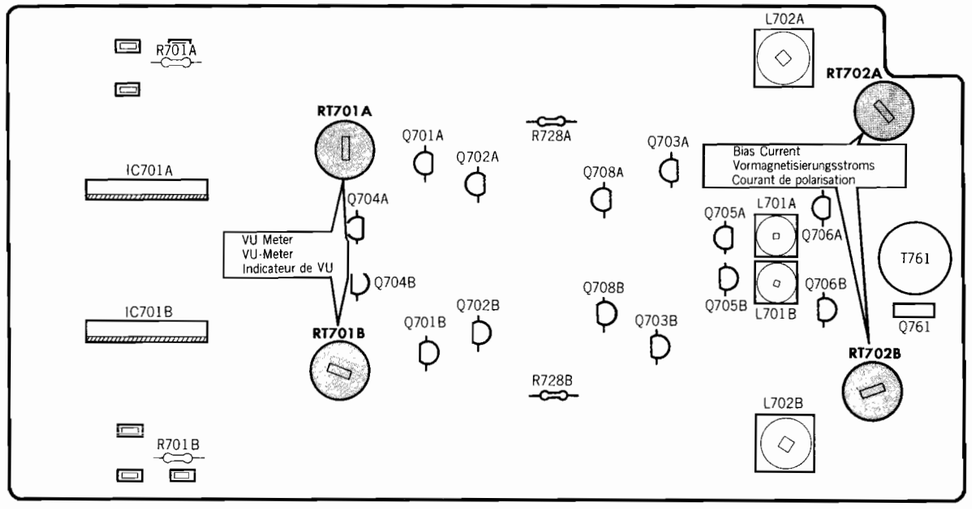

TAPE DECK

Fig. 18

Sweep Generator
Wobbeigenerator
Générateur de balayage

Signal generator
Oszillator
Générateur de signaux

Oscilloscope
Oszillograph
Oscilloscpoe

VTVM
Vakuumrohrenvoltmeter
Voltmètre électronique

Frequency Counter
Frequenzzahler
Frequencemetre

Recording
Aufnahme
Enregistrement

Playback
Widergabe
Reproduction

RECORD PLAYER

1. Stylus Pressure

A cartridge requiring a stylus pressure of 1.5 to 2.5 grams can be used on the tone arm of this record player. The cartridge supplied should be used with a stylus pressure of 2 grams. To adjust the stylus pressure weight, proceed as follows.

① Set the Speed selector to the OFF position.
② Lift the tone arm from the tone arm rest and hold it securely so it will not move.
③ Find the horizontal balance (zero balance) of the tone arm by moving the main weight. This is the condition where the tone arm floats freely, staying neither in the down or up position.
④ Turn the stylus counter ring on the end of the tone arm to the '0' position.
⑤ Return the tone arm to the tone arm rest and turn the main weight in conjunction with the stylus counter ring to the '2' position (the suitable stylus pressure position).

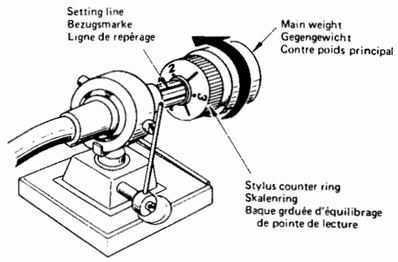

Fig. 19

2. Motor pulley height

Disconnect player from AC source and remove turntable. Set speed selector knob to 33 (or 45) rpm, and then belt shifting lever rests against the 33 (or 45) rpm step on the motor pulley. Using a screwdriver, loosen motor pulley mounting screw ①. Move motor pulley until the hole Ⓐ is centered on the 33 (or 45) rpm step of motor pulley (Ⓒ or Ⓑ) and tighten motor pulley mounting screw.

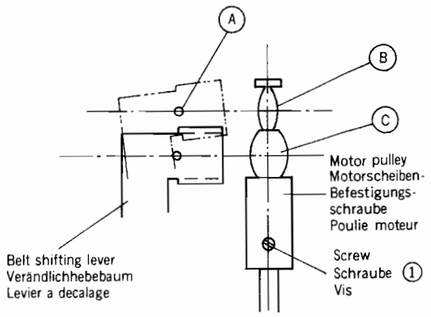

Fig. 20

3. Pick-up arm height

Loosen cueing arm mounting screw ① and set cueing lever to 'UP'. Moving cuing arm, adjust stylus to clear a full stack of records by 4mm(1/6'). After adjustment, tighten cueing arm mounting screw.

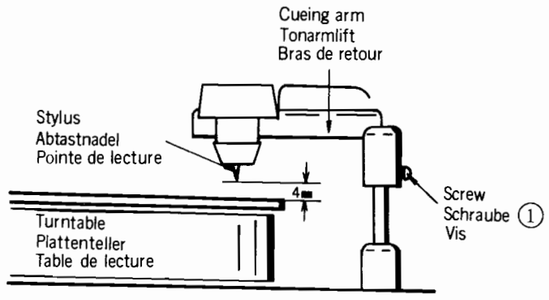

Fig. 21

4. Auto return and power switch timing

When replacing pick-up arm assembly, check the timing of auto return and power switch.

(1) Auto retun timing

Adjust auto return screw ② to be 5.6 to 6.5cm (2-1/4' to 2-1/2') on lifting position between center spindle and stylus when auto returning.

Late: Turn clockwise
Early: Turn counterclockwise

(2) Power switch position

Losen switch function lever mounting screw ①, adjust switch function lever to be 16cm (6-1/3') on distance between center spindle and stylus when switching on.

Late: Move Ⓑ
Early: Move Ⓐ

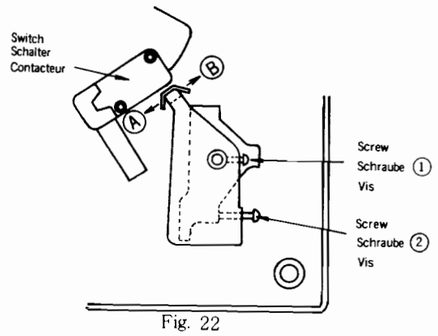

Fig. 22

Plattenspieler

1. Tonarm-Auflagekraft (siehe Abb. 19)

Mit diesem Plattenspieler können Tonabnehmer für Nennauflagekräfte von 1.5 bis 2.5g verwendet werden. Das mit dem Gerät gelieferte System ist für eine Auflagekraft von 2g bestimmt. Um die geeignete Tonarm-Auflagekraft einzustellen, wie folgt verfahren :

① Den Drehzahlwähler auf Position OFF stellen.
② Den Tonarm von der Tonarmstütze abheben und festhalten.
③ Durch Drehen des Gegengewichtes den Tonarm horizontal ausbalancieren. Dies ist erreicht, wenn sich der Tonarm im Gleichgewicht befindet, d.h. aus der waagrechten Lage weder absinkt noch anhebt.
④ Danach den am Tonarmende befindlichen Tonabnehmer-Ausgleichsring auf Position '0' stellen.
⑤ Tonarm wieder auf die Tonarmstütze aufsetzen und das Gegengewicht gemeinsam mit dem Tonabnehmer-Ausgleichsring auf Position '2' (Nennauflagekraft des Tonabnehmers) drehen.

2. Motorscheiben-Befestigungsschraube (siehe Abb. 20)

Netzkabel des Plattenspielers abziehen und Plattenteller entfernen. Drehzahlwähler auf Position 33 oder 45 stellen. wodurch das Verändlichhebebaum an den Absätzen für 33-1/3 U/min bzw. 45 U/min der Motorscheibe zu liegen kommt. Mit einem Schraubenzieher danach die Motorscheiben-Befestigungsschraube lösen. Motorscheibe verschieben, bis das Loch Ⓐ in der Mitte der Absätze der Motorscheibe (für 33-1/3 bzw. 45 U/min) (Ⓒ bzw. Ⓑ)angreift, danach die Motorscheiben-Befestigungsschraube wieder festziehen.

3. Tonarmhöhe (siehe Abb. 21).

Befestigungsschraube des Tonarmlifts lösen und den Tonarmlift auf Position UP stellen. Tonarmlift danach so einstellen, daβ zwischen Abtastnadel und dem auf den Plattenteller aufgelegten Plattenstapel ein Abstand von ca. 4 mm besteht. Nach dieser Einstellung ist die Tonarmlift-Befestigungsschraube wieder festzuziehen .

4. Rückführautomatik und Netzschalter (siehe Abb. 22)

Wenn der Tonarm ausgewechselt wurde, müssen Schaltzeitpunkt von Rückführautomatik und Netzschalter überprüft werden.

(1) Schaltzeitpunkt der Rückführautomatik

Die Einstellschraube der Rückführautomatik so einstellen, daβ bei einer Hubhöhe von 5,6–6,5cm (Abstand zwischen Plattentellerachse und Abtastnadel) die Rückführautomatik eingeschaltet wird.

Schaltpunkt zu spät : im Uhrzeigersinn drehen
Schaltpunkt zu früh : im Gegenuhrzeigersinn drehen

(2) Schaltzeitpunkt des Netzschalters

Befestigungsschraube des Schalterbetätigungshebels lösen und den Betätigungshebel so einstellen, daβ am Schaltpunkt der Abstand zwischen Plattentellerachse und Abtastnadel 16cm beträgt.

Schaltpunkt zu spät : Schraube Ⓑ versetzen
Schaltpunkt zu früh : Schraube Ⓐ versetzen

Platine d'enregistrement

1. Force d'appui verticale (Voir Fig. 19)

Une cellule phonolectrice exigeant une force d'appui verticale de 1.5 à 2.5 grams peut être utilisée sur le bras de lecture de cette platine tourne-disques.

La cellule qui l'accompagne doit être utilisée avec une force d'appui verticale de 2 grams. Pour régler le poids de force d'appui verticale de l'aiguille phonolectrice, procéder comme suit :

① Placer le sélecteur de vitesses sur la position OFF.
② Retirer le bras de lecture de son repose-bras et le tenir fermement pour qu'il ne bouge plus.
③ Définir l'équilibrage horizontal (équilibrage nul) du bras de lecture en déplacant le contrepoids principal. Cet état permet au bras de lecture de flotter librement sant descendre ni monter.
④ Tourner la bague graduée de force d'appui d'aiguille qui se trouve en extrémité de bras sur la position '0'.
⑤ Remettre le bras de lecture sur le repose-bras et tourner le contrepoids principal en même temps que la bague graduée de force d'appui d'aiguille pour obtenir la position '2' (position idéale de force d'appui pour cette aiguille phonolectrice).

2. Hauteur de poulie (Voir Fig. 20)

Débrancher la platine tourne-disques du secteur et retirer le plateau de lecture. Régler le sélecteur de vitesses sur la position 33 (ou 45 tr/mn) de telle sorte que la Levier à décalage en appui contre sur le cran 33 (ou 45 tr/mn) de la poulie du moteur. Utiliser un Tournevis. Desserrer la vis de fixation de la poulie moteur. Déplacer la poulie moteur jusqu'à ce que la trou Ⓐ soit centree sur le cran 33 (ou 45 tr/mn) de la poulie moteur (Ⓒ ou Ⓑ) puis bloquer la vis de fixtion de poulie moteur.

3. Hauteur de bras de lecture (Voir Fig. 21)

Desserrer la vis de fixation du bras de retour et régler celui-ci sur 'UP'. Déplacer le bras de retour, régler la hauteur de la pointe de lecture our éviter une pile entière de disques de 4mm. Aprés réglage, bloquer la vis du bras de retour.

4. Retour automatique et réglage de contacteur d'alimentation. (Voir Fig. 22)

Lorsque le bras de lecture est remplacé, vérifier le réglage du retour automatique et du contacteur d'alimentation.

(1) Reglage de retour automatique

Régler la vis de retour automatique de 5.6 à 6.5cm sur la position levée entre l'axe et la pointe de lecture lorsque le retour automatique s'effectue.

Tard : Tourner vers la droite
Tôt : Tourner vers la gauche

(2) Réglage du contacteur d'alimentation

Desserrer la vis de fixation de levier de fonction, régler le levier de fonction sur 16cm par rapport à l'axe central et la pointe de lecture lorsque la commutation s'effectue

Tard : Déplacer Ⓑ
Tôt : Déplacer Ⓐ

CIRCUIT BOARD DIAGRAM

Printplattenansicht

Schéma de plaque de câblage

RF/IF/MPX/DNL

Q401A,B	
B	12.7V
C	22.0V
E	12.0V

Q151	
B	(2.7 V)
C	(17.0V)
E	(1.4 V)

Q103	
B	5.8 V
C	11.9 V
E	5.3 V

Q102	
B	1.5V
C	12.0V
E	0.8V

Q101	
G1	2.2 V
G2	0.1 V
D	8.5 V
S	0 V

IC781A,B	
1	4.4V
2	11.0V
3	3.8V
4	3.8V
5	0 V
6	2.3V
7	3.0V
8	10.3 V
9	1.0V
10	1.4 V
11	0 V
12	0.8V
13	12.2V
14	14.7V

Q781A,B	
B	7.7V
C	14.7V
E	7.0V

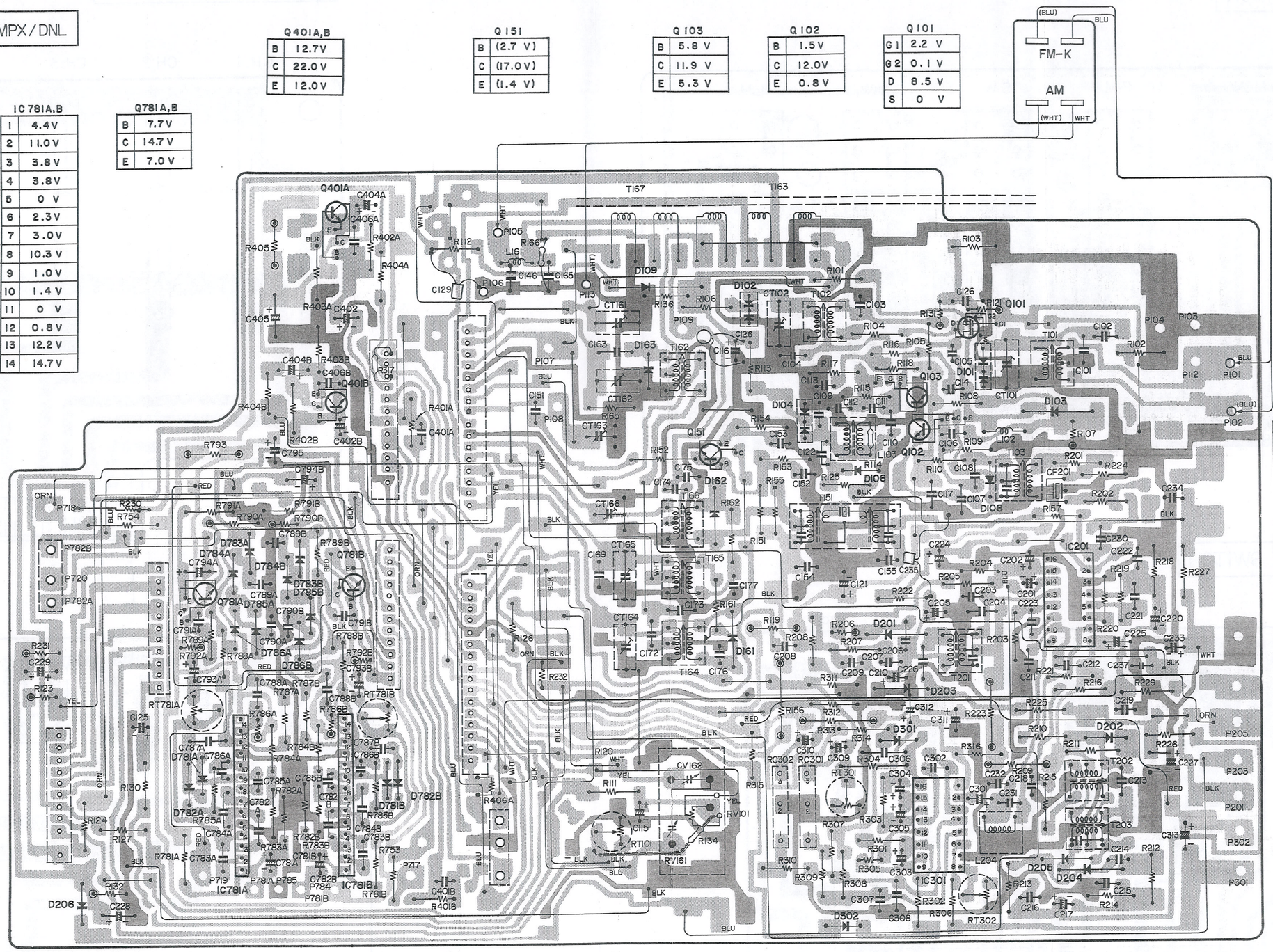

IC201	
1	0.6 V
2	1.5 V
3	0 V
4	1.2 V
5	1.5 V
6	0.3V
7	6.5V
8	8.6V
9	8.4V
10	0 V
11	0.68V
12	1 V
13	10.5V
14	0.62V
15	0.4 V
16	0 V

IC301	
1	10.8 V
2	2.7 V
3	4.8 V
4	7.7 V
5	7.7 V
6	16 V
7	0 V
8	0.47V
9	——
10	2.1V
11	2.1V
12	2.2V
13	2.1V
14	2.1V
15	2.1V
16	2.9V

BAND SWITCH

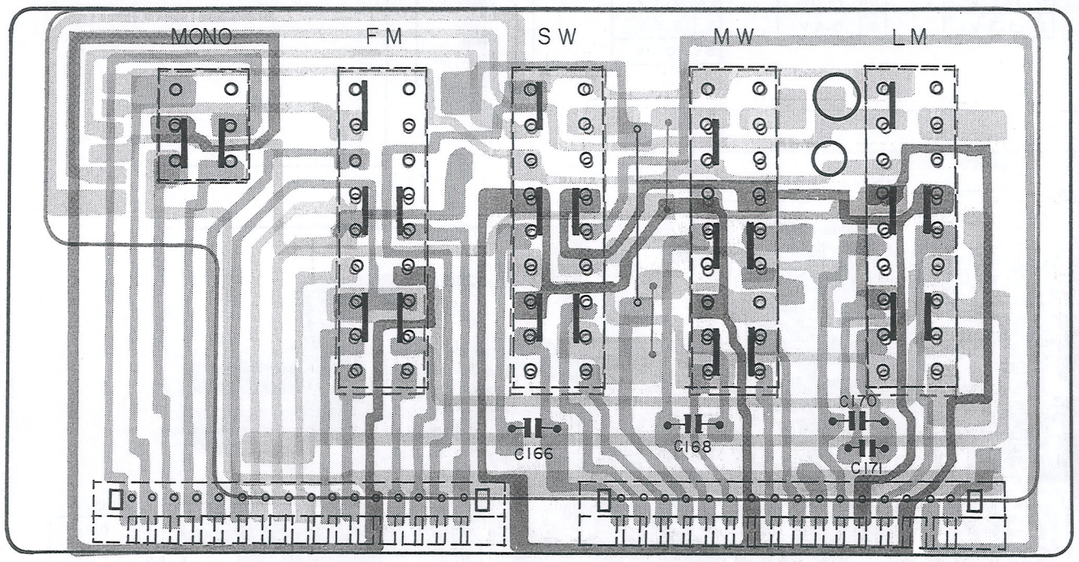

FUNCTION SWITCH

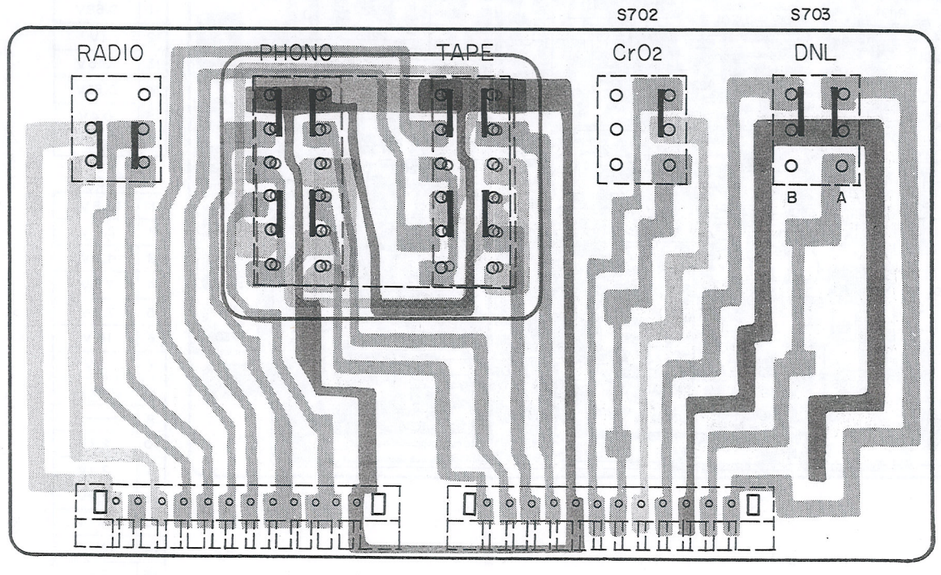

PRE-TUNED CONTROL

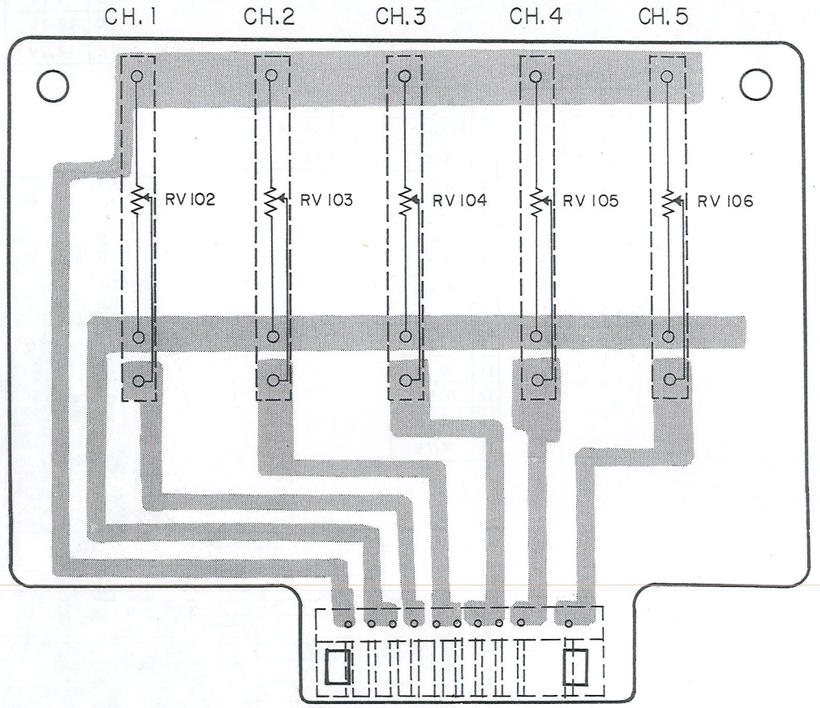

PRE-TUNED SELECT

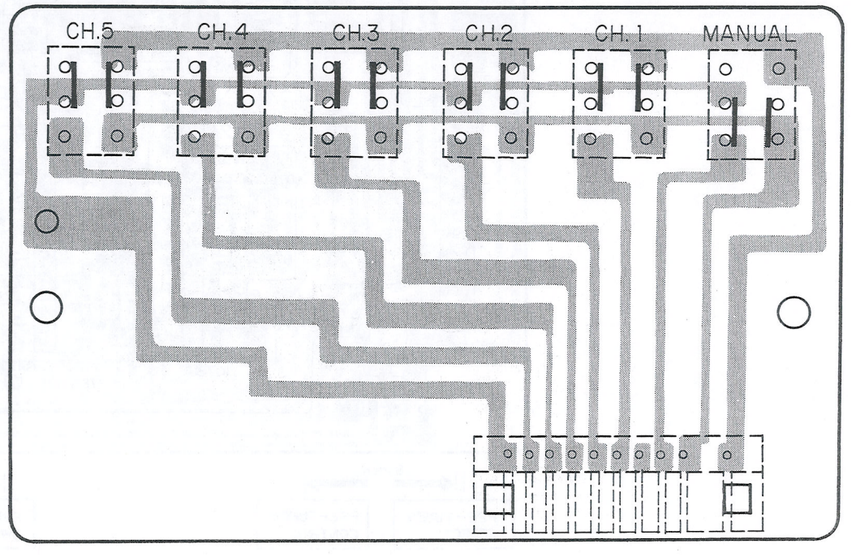

AF/POWER

F501 A,B
FUSE(2.0AT)
5720177

POWER INDI.

IC501A,B	
1	−25.0V
2	0V
3	25.0V
4	13.0V
5	——
6	——
7	0.2V
8	0.1V
9	0V
10	——

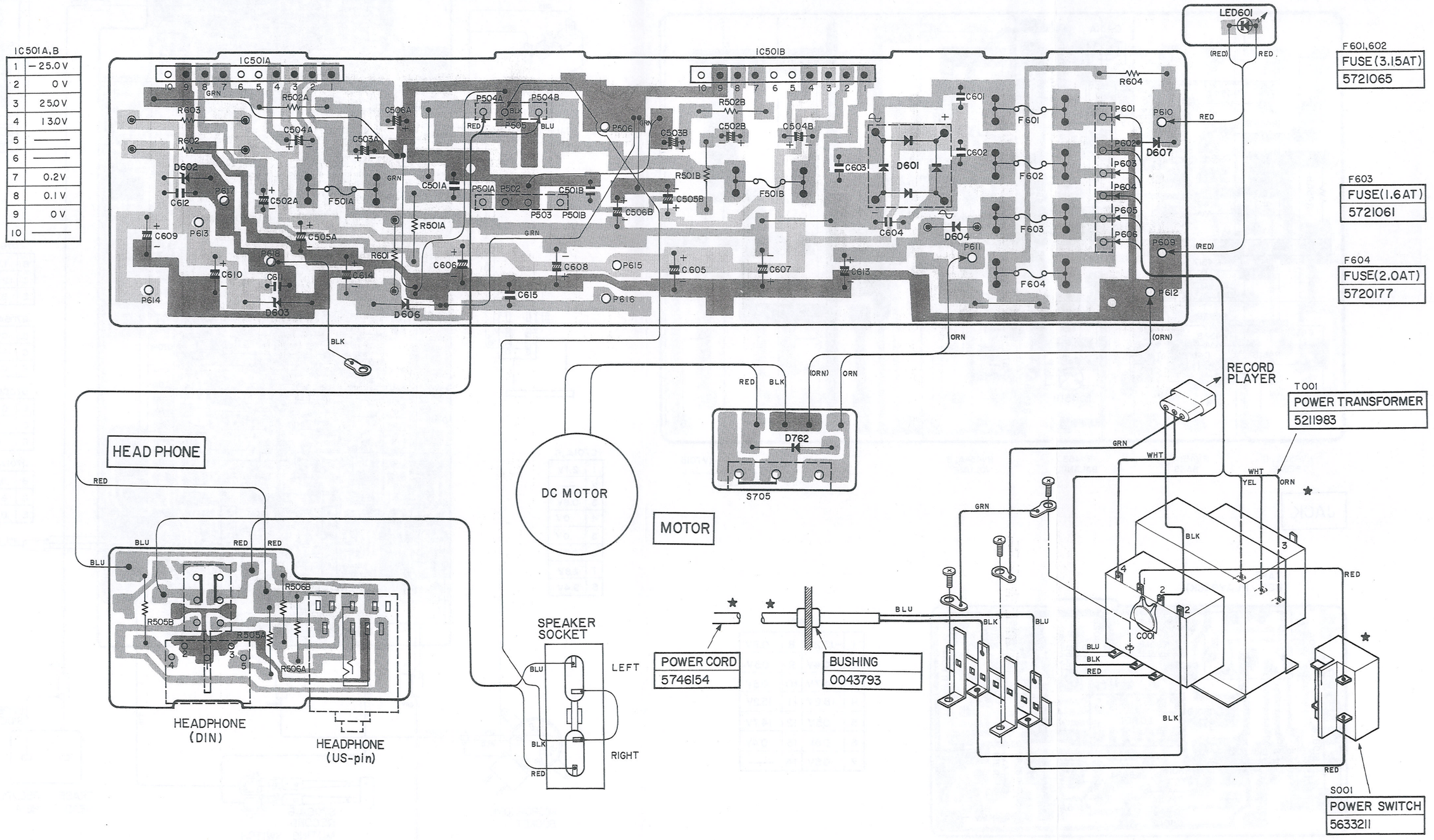

F601,602
FUSE(3.15AT)
5721065

F603
FUSE(1.6AT)
5721061

F604
FUSE(2.0AT)
5720177

CONTROL

Q451A,B

B	1.0V
C	8.6V
E	0.3V

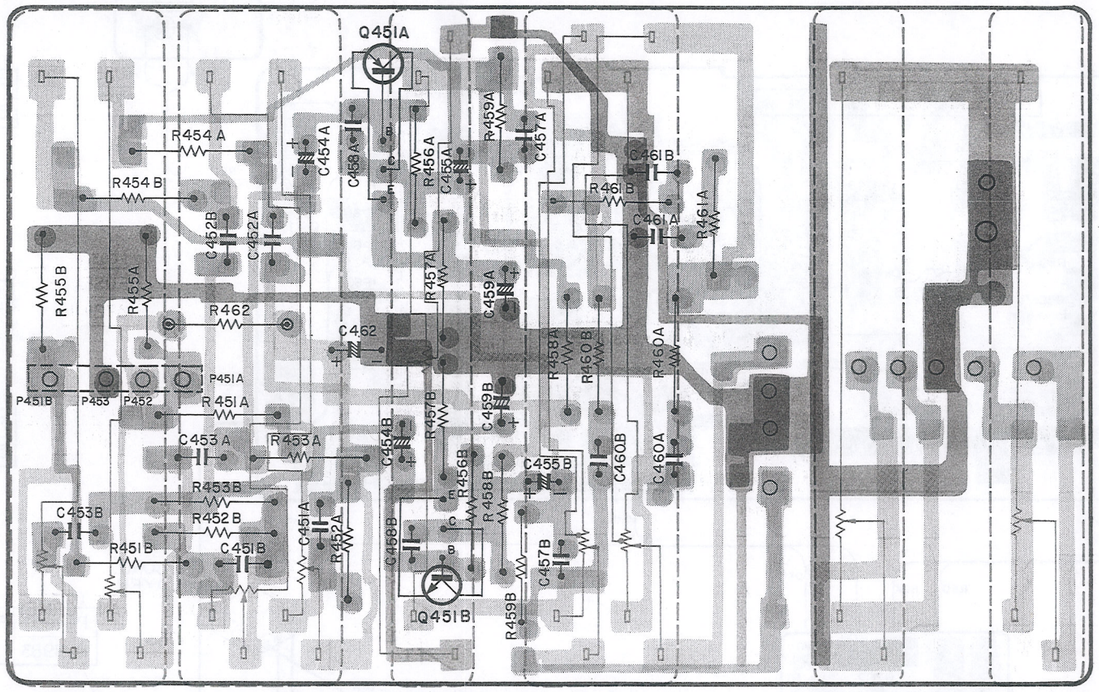

RV452A, B TREBLE | RV451A, B BASS | RV453 BALANCE | RV454A, B VOLUME | RV701A RV701B RECORDING LEVEL

JACK

TAPE (REC./PLAYBACK)

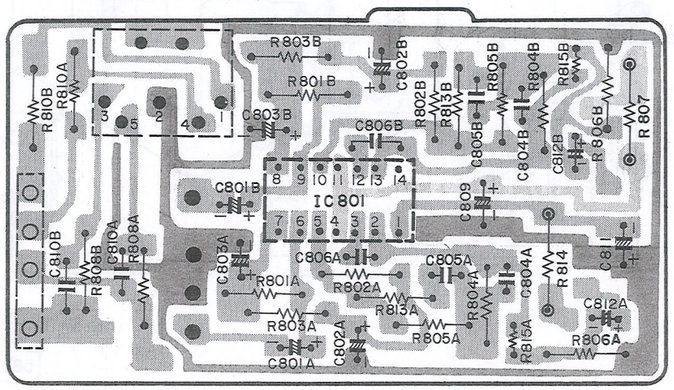

IC801

1	−15.2V	8	0.5V
2	0.4V	9	0.5V
3	14.7V	10	0.5V
4	15.2V	11	15.2V
5	0.5V	12	14.7V
6	0.5V	13	0.4V
7	0.5V	14	—

TAPE DECK

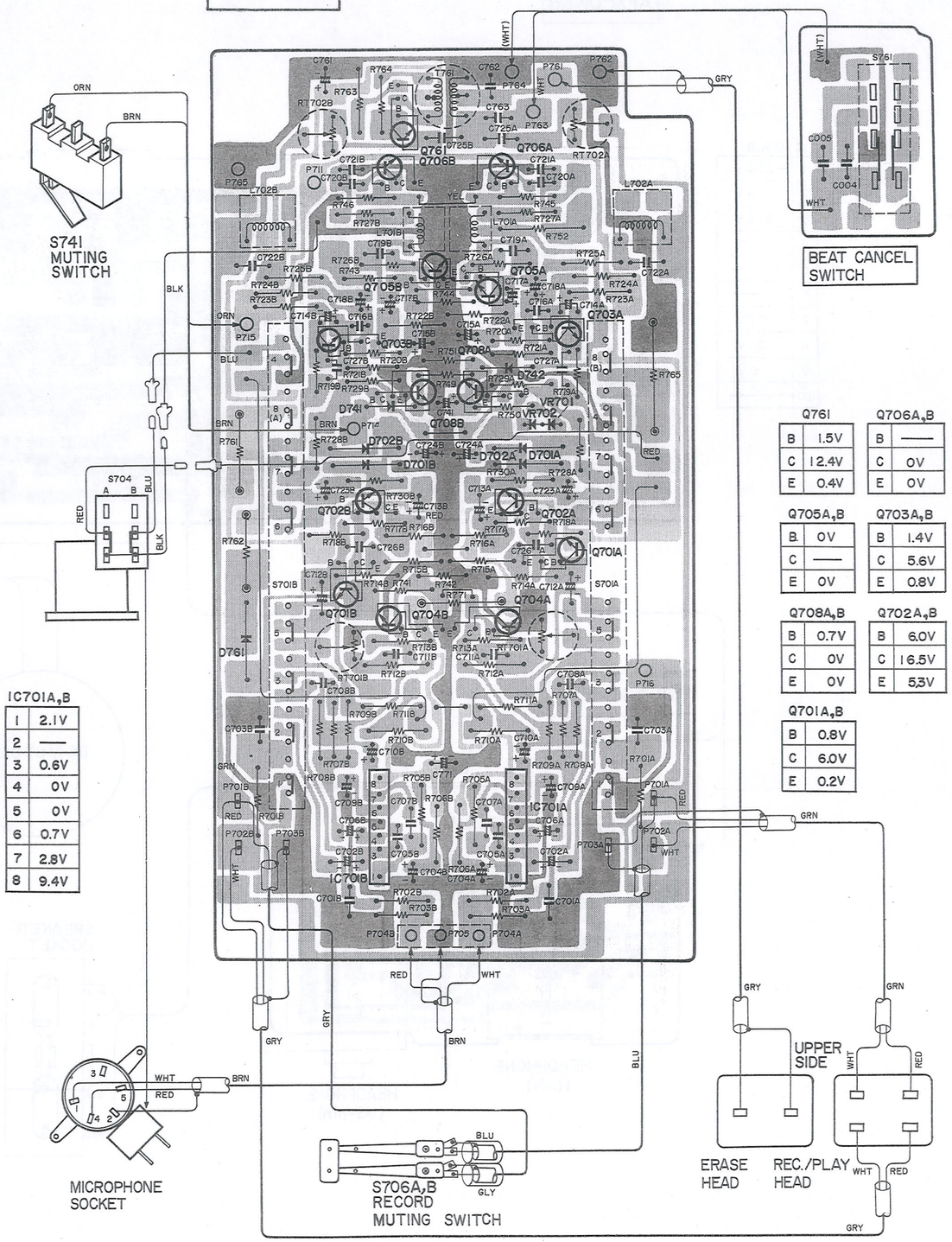

REPLACEMENT PARTS Ersatzteilliste Liste de pièces de rechange

SYMBOL-NO	P-NO	DESCRIPTION
		CAPACITORS
CF201	5160213	CERAMIC FILTER CF-107
CT101	0283577	TRIMMER 8PF
CT102	0283577	TRIMMER 8PF
CT162	0283577	TRIMMER 8PF
CT163	5058102	VARIABLE
CT164	0283577	TRIMMER 8PF
CT165	0283577	TRIMMER 8PF
CT166	5058102	VARIABLE
CV161	5056061	VARIABLE
CV162	5056061	VARIABLE
C109	0248475	CERAMIC DISCAL 5PF+-0,5PF
C110	0248534	CERAMIC DISCAL
C111	0246474	CERAMIC DISCAL
C112	0246474	CERAMIC DISCAL
C122	0248475	CERAMIC DISCAL 5PF+-0,5PF
C166	0246496	CERAMIC DISCAL 120PF+-0,5PF NP=0
C169	0248154	CERAMIC DISCAL 4PF+-0,5PF N-330
C170	0249542	CERAMIC DISCAL 150PF+-0,5PF NP=0
C306	0249537	CERAMIC DISCAL 470PF+-5%
RC301	0186369	CR PACKAGE COMPONENT
RC302	0186369	CR PACKAGE COMPONENT
RT101	0151886	SEMI VARIABLE 10KOHM B
RT301	0151886	SEMI VARIABLE 10KOHM B
RT302	0151883	SEMI VARIABLE 1KOHM B
RT701A,B	0151886	SEMI VARIABLE 10KOHM B
RT702A,B	0151890	SEMI VARIABLE 220KOHM B
RT781A,B	0151887	SEMI VARIABLE 22KOHM B
RV101	5056061	VARIABLE
RV102	5008201	PRE SET VOLUME ASSEMBLY
RV103	5008201	PRE SET VOLUME ASSEMBLY
RV104	5008201	PRE SET VOLUME ASSEMBLY
RV105	5008201	PRE SET VOLUME ASSEMBLY
RV106	5008201	PRE SET VOLUME ASSEMBLY
RV451A,B	5026031	VARIABLE 100KOHM(B)
RV452A,B	5026031	VARIABLE 100KOHM(B)
RV453	5026024	VARIABLE 50KOHM(Z)
RV454A,B	5026032	VARIABLE 100KOHM(B)
RV701A,B	5026025	VARIABLE 20KOHM(B)
		SEMI-CONDUCTORS
D101	5330771	DIODE SILICON 1SV55 10KHZ 250MW
D102	5330771	DIODE SILICON 1SV55 10KHZ 250MW
D103	5330731	DIODE GERMANIUM IN60 80MHZ 50MW
D104	5330771	DIODE SILICON 1SV55 10KHZ 250MW
D106	5330661	DIODE SILICON LS2790 200MHZ 80MW
D161	5330731	DIODE GERMANIUM IN60 80MHZ 50MW
D162	5330731	DIODE GERMANIUM IN60 80MHZ 50MW
D163	5330572	DIODE SILICON 1S2473HC 100MHZ 250MW 10NS
D201	5330721	DIODE GERMANIUM 1N34A 10MHZ 50MW
D202	5330572	DIODE SILICON 1S2473HC 100MHZ 250MW 10NS
D203	5330731	DIODE GERMANIUM IN60 80MHZ 50MW
D204	5330732	DIODE GERMANIUM 1N60P 80MHZ 50MW
D205	5330732	DIODE GERMANIUM 1N60P 80MHZ 50MW
D206	5330572	DIODE SILICON 1S2473HC 100MHZ 250MW 10NS
D301	5330572	DIODE SILICON 1S2473HC 100MHZ 250MW 10NS
D302	5330572	DIODE SILICON 1S2473HC 100MHZ 250MW 10NS
D601	5330831	DIODE S5V810
D602,603	5330871	DIODE SILICON AU01-16 1W
D604	5330341	DIODE SILICON W0-6A 60HZ 1,7W
D606	5330602	DIODE SILICON AW01-16 1W
D607	5330572	DIODE SILICON 1S2473HC 100MHZ 250MW 10NS
D701A,B	5330721	DIODE GERMANIUM 1N34A 10MHZ 50MW
D702A,B	5330721	DIODE GERMANIUM 1N34A 10MHZ 50MW
D741	5330572	DIODE SILICON 1S2473HC 100MHZ 250MW 10NS
D742	5330341	DIODE SILICON W0-6A 60HZ 1,7W
D761	5330341	DIODE SILICON W0-6A 60HZ 1,7W
D762	5330341	DIODE SILICON W0-6A 60HZ 1,7W
D781A,B	5330572	DIODE SILICON 1S2473HC 100MHZ 250MW 10NS
D782A,B	5330572	DIODE SILICON 1S2473HC 100MHZ 250MW 10NS
D783A,B	5330572	DIODE SILICON 1S2473HC 100MHZ 250MW 10NS
D784A,B	5330572	DIODE SILICON 1S2473HC 100MHZ 250MW 10NS
D785A,B	5330572	DIODE SILICON 1S2473HC 100MHZ 250MW 10NS
D786A,B	5330572	DIODE SILICON 1S2473HC 100MHZ 250MW 10NS
D851	5330393	ZENER DIODE SILICON HZ6C 1MHZ
IC201	5351061	IC AN2538B
IC301	5351172	IC LA3350
IC501A,B	5353211	IC STK-025
IC701A,B	5350251	IC HA1406
IC781A,B	5356091	IC TA4007
IC801	5350301	IC HA-1452
LED301	5380101	LIGHT EMISSION DIODE SLP-24B
LED601	5380101	LIGHT EMISSION DIODE SLP-24B
LED701	5380101	LIGHT EMISSION DIODE SLP-24B
LED702	5380101	LIGHT EMISSION DIODE SLP-24B
LED703	5380111	LIGHT EMISSION DIODE SLP-224B
Q101	5320903	FET SILICON 3SK45B 200MHZ 250MW
Q102	0573511	TRANSISTOR SILICON 2SC535 700MHZ 100MW
Q103	0573487	TRANSISTOR SILICON 2SC460 230MHZ 200MW

SYMBOL-NO	P-NO	DESCRIPTION
		SEMI-CONDUCTORS
Q151	0573487	TRANSISTOR SILICON 2SC460 230MHZ 200MW
Q401A,B	5320023	TRANSISTOR SILICON 2SC458LGC 230MHZ 200MW
Q451A,B	5320023	TRANSISTOR SILICON 2SC458LGC 230MHZ 200MW
Q701A,B	5321291	TRANSISTOR 2SC1740R
Q702A,B	5321291	TRANSISTOR 2SC1740R
Q703A,B	5321291	TRANSISTOR 2SC1740R
Q704A,B	5321291	TRANSISTOR 2SC1740R
Q705A,B	5321291	TRANSISTOR 2SC1740R
Q706A,B	5321291	TRANSISTOR 2SC1740R
Q707A,B	5321291	TRANSISTOR 2SC1740R
Q708A,B	5321291	TRANSISTOR 2SC1740R
Q761	5320643	TRANSISTOR SILICON 2SC1162 150MHZ 10W
Q781A,B	5321291	TRANSISTOR 2SC1740R
Q851	5321291	TRANSISTOR 2SC1740R
Q852	5321291	TRANSISTOR 2SC1740R
VR701	5340022	VARISTOR SILICON HV-46 10KHZ 100MW
VR702	5340022	VARISTOR SILICON HV-46 10KHZ 100MW
VR852	5340022	VARISTOR SILICON HV-46 10KHZ 100MW
		TRANSFORMERS
T001	5211983	POWER
T101	5123348	FM BALANCE
T102	5123359	FM RF
T103	0329605	FM IF
T151	5160022	AM IF
T162	5123481	SW ANT
T163	5112971	FERRITE CORE ANTENNA
T164	5123482	SW OSC
T165	5120461	AM OSCILLATOR
T166	5120421	LW OSCILLATOR
T167	5112971	FERRITE CORE ANTENNA
T201	0322118	IF 20K OHM 10K OHM
T202	5148041	FM DISCRIMINATOR
T203	5148042	FM DISCRIMINATOR
T761	5260092	OSCILLATOR
		COILS
L102	5152004	CHOKE
L103	5123355	FM OSCILLATOR
L161	5152004	CHOKE
L204	5120303	TRAP 18MH
L701A,B	5120274	CHOKE
L702A,B	5120302	TRAP 33MH

SYMBOL-NO	P-NO	DESCRIPTION
		MISCELLANEOUS
	5653101	SMK CONNECTOR(H-10)
	5653101	SMK CONNECTOR(H-10)
	5653111	SMK CONNECTOR(V-10)
	5653121	AMP CONNECTOR(H-12)
	5653122	AMP CONNECTOR(H-16)
	5653131	AMP CONNECTOR(V-12)
	5653132	AMP CONNECTOR(V-16)
	5674031	HEADPHONE JACK
	5677031	DIN JACK
	5746154	POWER CORD (E)
	5746221	POWER CORD (SA)
	5746291	POWER CORD (BS)
	5892602	CONNECTOR(4PIN)
	5892612	CONNECTOR(6PIN)
	5892632	CONNECTOR(4PIN)
	5892642	CONNECTOR(6PIN)
	5892642	CONNECTOR(6PIN)
	5892712	PHONO CABLE
	5892791	PLAYER CORD
FM ANT,J	5677101	FM ANTENNA JACK
F501A,B	5720177	FUSE 2A
F601	5721065	FUSE 3,15A
F602	5721065	FUSE 3,15A
F603	5721061	FUSE 1,6A
F604	5720177	FUSE 2A
LM	5554231	LEVEL METER
M,FM	5554284	FM METER
M,LW	5554287	LW METER
M,MW	5554286	MW METER
M,SW	5554285	SW METER
M,TUN	5554241	TUNING METER
MIC,J	5677001	5P SOCKET
PL001-007	5765011	LAMP 6,3V 300MA
SP,J	5677011	SPEAKER JACK
S001	5633211	PUSH SWITCH
S101-106	5634068	PUSH SWITCH
S201-205	5634067	PUSH SWITCH
S301-305	5634066	PUSH SWITCH
S501	5633191	PUSH SWITCH
S701A,B	5621191	SLIDE SWITCH
S705	5632052	SWITCH-MICRO
S706AB	5603211	LEAF SWITCH
S741	5632052	SWITCH-MICRO
S761	5620681	SLIDE SWITCH 8AND
TAPE,J	5677091	DIN SOCKET

RECORD PLAYERS Plattenspieler Platine d'enregistrement

SYMBOL-NO	P-NO	DESCRIPTION
		FOR ACCESSARIES
	6588553	TURNTABLE SHEET
	5421131	MICROPHONE NDM-42
	5890031	FM ANTENNA
		FOR PLAYERS
1	6588261	RUBBER BUSH
2	6732681	ADJUST PLATE A
3	7780811	MOULD SCREW
4	5632121	MICRO SWITCH
5	6303551	SPRING
6	6732641	EP ADAPTOR
7	6306801	C SPRING
8	7541251	LIFT LEVER
9	6732611	ARM REST
10	6303561	F SPRING
11	6303562	F SPRING
12	6309211	CLUMP SPRING
13	6303563	F SPRING
14	6303564	F SPRING
15	6347021	GEAR ASSEMBLY
16	6300531	SPRING
17	5892581	PLAYER CORD
18	6732661	AUTO CUT CAM
19	6412192	TURNTABLE ASSEMBLY
20	6739271	SELECT COVER
21	6739261	CUT COVER
22	6299691	KNOB
23	7283161	AUTO CUT ARM
24	6307521	SPRING
25	5598322	PICK UP ARM ASSEMBLY
26	5791751	IM CARTRIDGE(YM-308)
27	7781113	CARTRIDGE SCREW ASSEMBLY
28	5598311	HEAD SHELL
29	5573101	4P MOTOR
30	6421103	PULLEY(50HZ)
31	6357101	BELT
32	6588553	TURNTABLE SHEET
33	7539951	WEIGHT ASSEMBLY

TAPE DECK Tonbandteil Enregistrement

SYMBOL-NO	P-NO	DESCRIPTION
		FOR CASSETTE DECK ASSEMBLY
34	7155908	HEAD PLATE ASSEMBLY
35	7151832	BRAKE PLATE ASS'Y
36	6309191	SPRING
37	7252951	HEAD PLATE HOLDER A
38	6306462	SPRING
39	6725603	IDLER ASSEMBLY
40	7253311	BRAKE FUNCTION PLATE ASSY
41	6323101	SPRING
42	6725594	PULLEY
43	6324582	FAST FORWARD SPRING
44	6324602	REWIND SPRING
45	6323731	STOP LEVER SPRING
46	6325502	SPRING
47	7779811	WASHER
48	7771912	NYLON WASHER
49	6370991	FLYWHEEL ASSEMBLY
50	7778183	POLYESTER WASHER
51	7254452	SUPPORTING PLATE ASS'Y
52	6725772	TAKE UP ARM ASS'Y
53	6300541	SPRING
54	7669222	TURNTABLE A ASSEMBLY
55	7779381	POLYESTER WASHER
56	0930002	CAP
57	6320733	SPRING
58	0948832	POLYESTER WASHER
59	6712253	TURNTABLE C ASS'Y
60	7252994	PRESSURE ROLLER ARM ASSEMBLY
61	6306603	SPRING
62	7252903	RECORDING PREVENTION PLATE
63	6324433	SPRING
64	7267761	PICK UP PLATE
65	7270384	PICK UP PLATE ASSEMBLY
66	7780801	PAN HEAD SCREW - 2MMD
67	6324462	SPRING
68	6725695	HEAD STAND
69	7155502	LEVER
70	5444121	RECORD/PLAYBACK HEAD
71	5441384	EARSE HEAD
72	7767371	HEAD SPACER
73	6321733	HEAD SPRING C
74	7771441	WASHER - 2 MMD
75	7252812	PAUSE SLIDER ASS'Y
76	6725701	PAUSE LOCK PIECE
77	5572324	MOTOR
78	0711309	PAN HEAD SCREW - 2,6MMD X 9MM
79	7667614	FLYWHEEL BELT
80	7669151	RUBBER PLATE
81	7574591	SPACER
82	7771631	WASHER - 2,8MMD

EXPLODED VIEW — Obere und untere chassis-ansicht — Vue éclatée

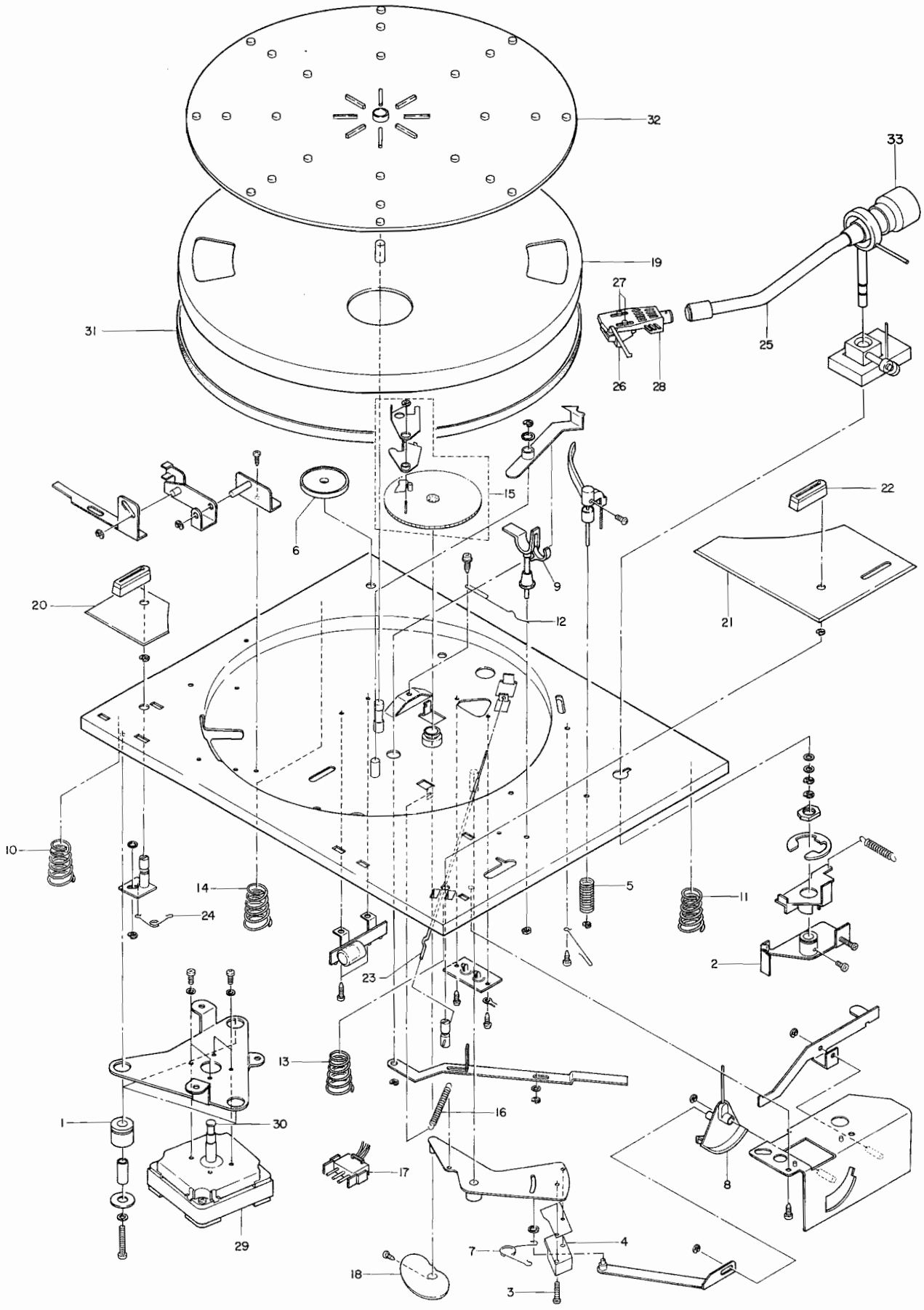

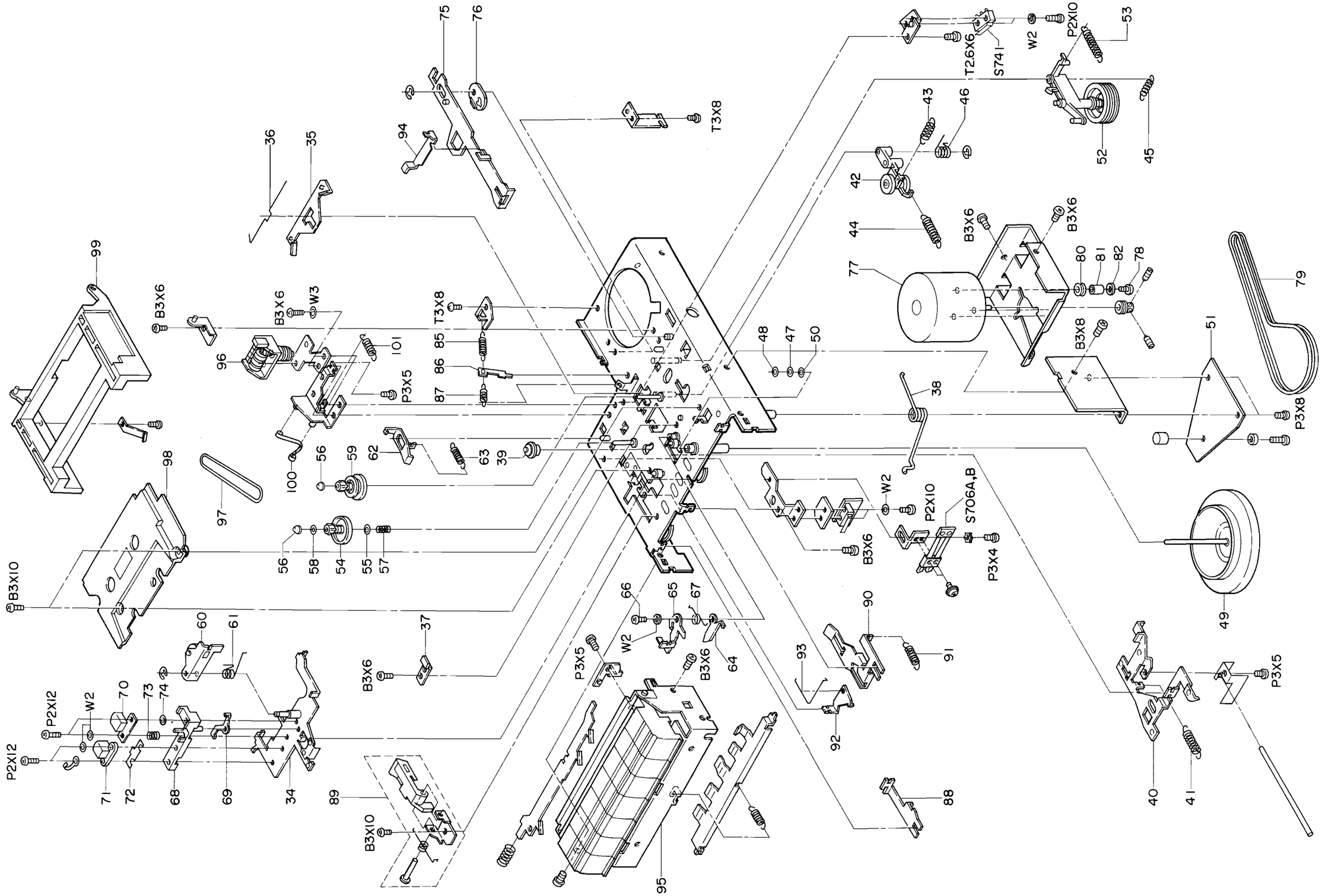
75
76
94
36
35
T3X8
99
B3X6
W3
96
101
85
86
87
P3X5
98
97
100
56
59
62
63
39
56
58
54
55
57
B3X10
60
61
37
B3X6
P2X12
W2
70
73
74
P2X12
71
72
68
69
34
89
B3X10
66
65
67
W2
P3X5
B3X6
64
95
48
47
50
38
W2
P2X10
S706A,B
B3X6
P3X4
90
91
93
92
88
T2.6X6
S741
W2
P2X10
53
52
45
43
46
42
44
B3X6
B3X6
77
80
81
82
78
B3X8
51
79
P3X8
49
P3X5
40
41

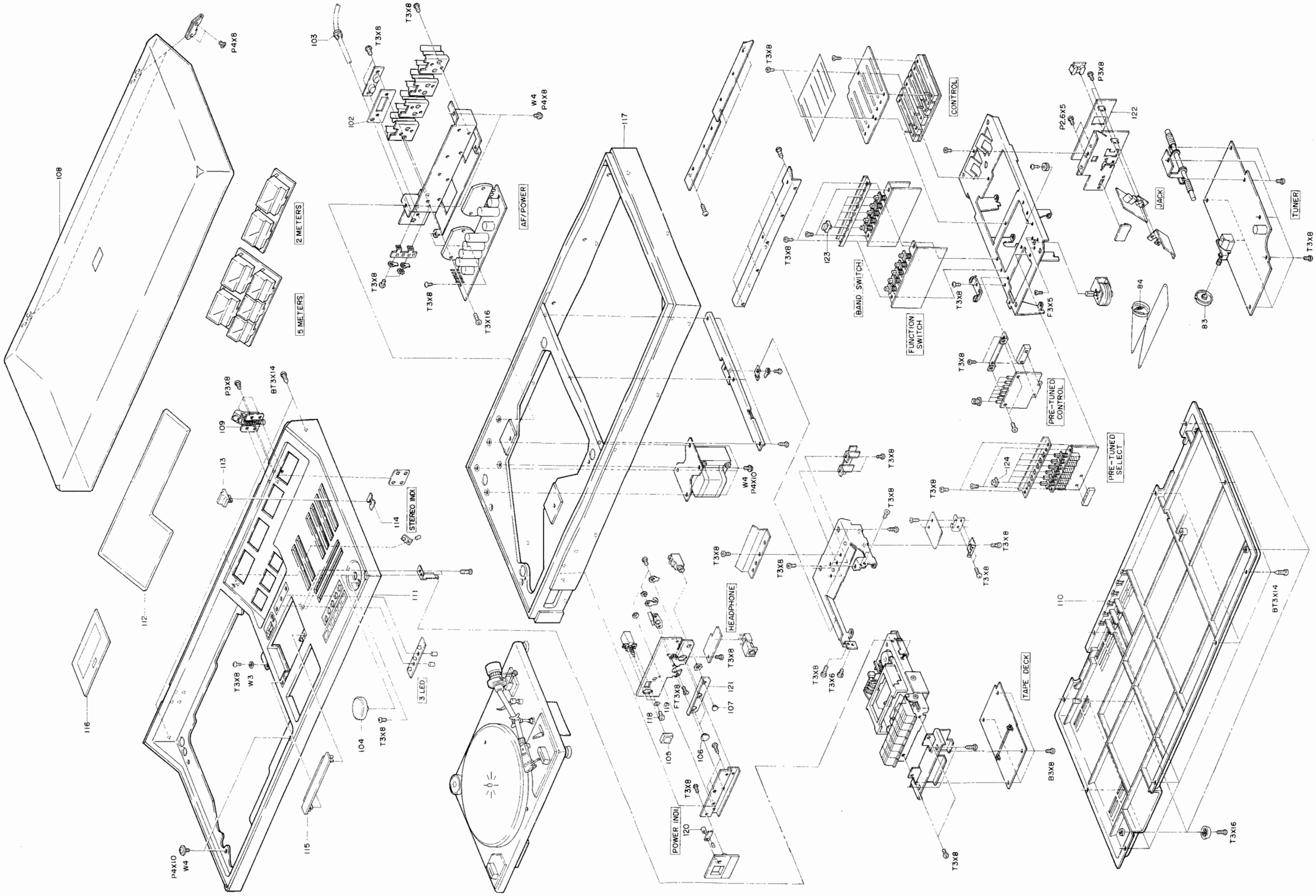
2 METERS
5 METERS
AF/POWER
STEREO IND.
3 LED
HEADPHONE
POWER IND.
BAND SWITCH
FUNCTION SWITCH
CONTROL
JACK
TUNER
PRE-TUNED CONTROL
PRE-TUNED SELECT
TAPE DECK

TUNER Empfangsteil Tuner

SYMBOL-NO	P-NO	DESCRIPTION
		FOR CHASSIS ASSEMBLY
83	6340915	PULLEY
84	6316233	SPRING M
85	6324822	RECORD SPRING
86	7289931	FUNCTION PLATE
87	6323671	SPRING
88	7252933	EJECT FUNCTION PLATE
89	6740211	EJECT ARM ASSEMBLY
90	7290051	RECORDING PLATE ASSEMBLY
91	6324501	RECORD PLATE SPRING
92	7252832	RECORDING PREVENTION ARM
93	6324681	SPRING
94	7252943	PAUSE PLATE
95	6255425	BUTTON ASSEMBLY
96	5559054	COUNTER
97	6351024	RUBBER BELT - 1MMD
98	6740321	DECK COVER ASSEMBLY
99	6740231	TRAY ASSEMBLY
100	6328591	TRAY SPRING
101	6301011	SPRING
102	6627521	JACK METAL (5)
103	0043793	BUSHING NYLON

SYMBOL-NO	P-NO	DESCRIPTION
		MISCELLANEOUS
104	6280829	KNOB ASSEMBLY
105	6258273	PUSH-KNOB
106	6730431	CAP
107	6721371	HEADPHONE CAP
108	6180132	DUST COVER ASSEBLY
109	6337271	HINGE SPRING(F)
110	6137862	BOTTOM CASE ASSEMBLY
111	6220251	TOP PANEL ASSEMBLY
112	6201141	CLEAR PANEL
113	6296231	SLIDE KNOB
114	7768012	SLIDE STOPPER
115	6728395	HEAD COVER
116	6090903	CASSETTE LID ASSEMBLY
117	6155494	CABINET ASSEMBLY (BLACK)
	6155496	CABINET ASSEMBLY (WAL NUT)
118	7777616	SPECIAL SCREW
119	7786116	POLY SLIDER WASHER
120	7661261	STOPPER WASHER
121	6220012	JACK PANEL
122	6627513	JACK METAL (L)
123	6294531	PUSH KNOB
124	6259811	PRE SET BUTTON
125	6309372	SPRING CLIP

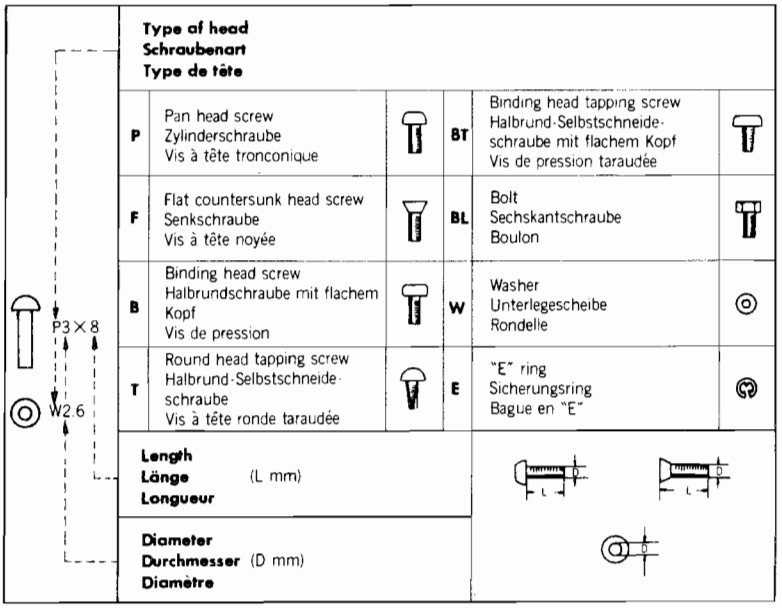

When ordering hardware excluding stated on these lists, be sure to make your orders with type and size.
Falls andere als in dieser Liste aufgefuhrte Befestigungselemente bestellt werden, unbedingt Bauart und Größe angeben.
Lorsque vous effectuez une commande de matériel sauf les pièces qui sont décrites dans la liste ci-dessus, précisez dans votre commande, le type et la dimension de la piéce.

PACKING Einpacken des Gerätes Emballage

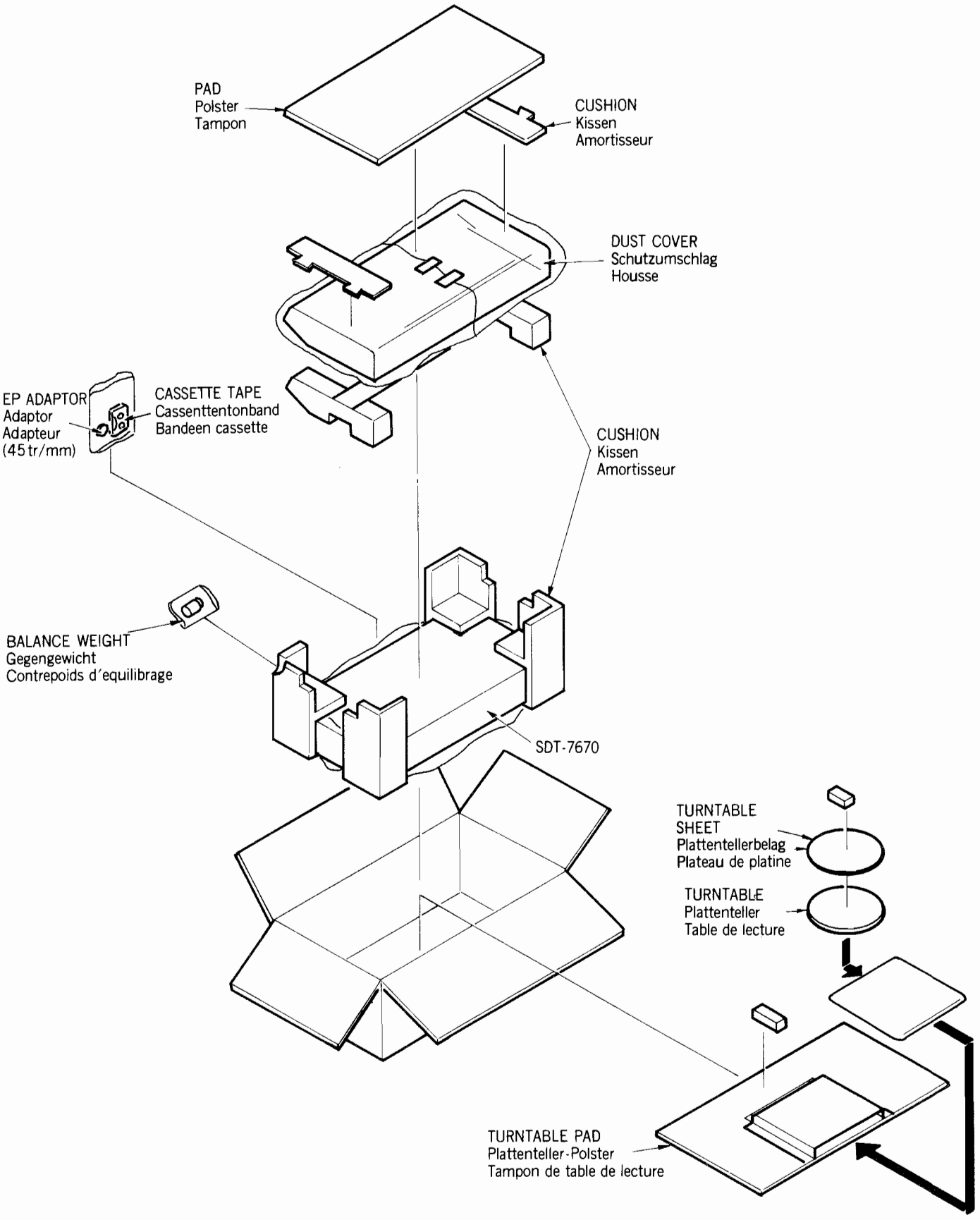

BLOCK DIAGRAM

Blockschema

Schema par blocs

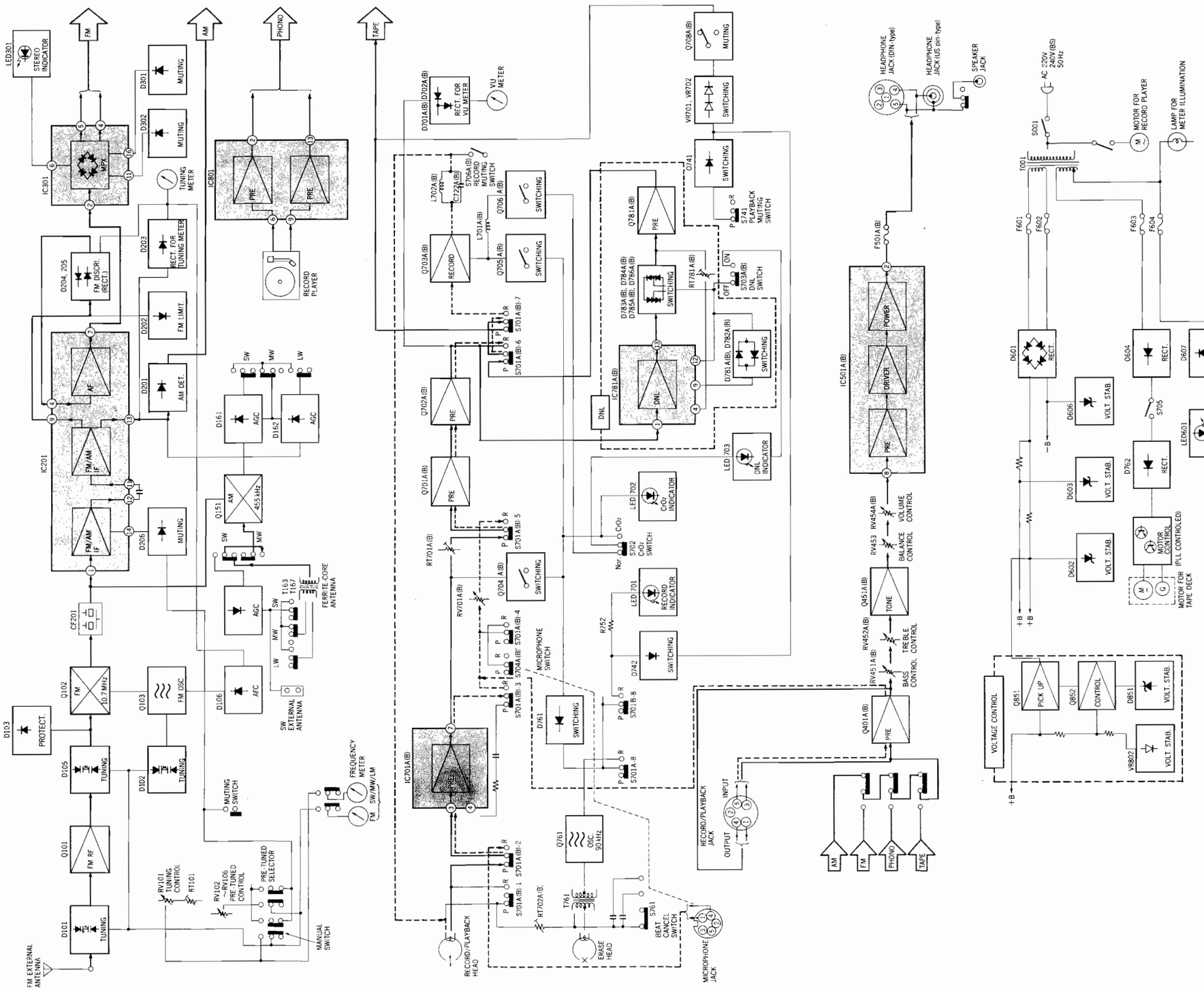

HITACHI SALES EUROPA GmbH
2 Hamburg 54, Kleine Bahnstraße 8, West Germany
Tel. : 850 60 71-75
HITACHI SALES (U.K.) Ltd.
Hitachi House, Station Road, Hayes, Middlesex UB3 4DR, England
Tel. : 01-848-8787 (Service Centre: 01-848-3551)
HITACHI SALES SCANDINAVIA AB
Rissneleden 8, Sundbyberg, Box 7138, S-172-07 Sundbyberg 7, Sweden
Tel. : 08-98 52 80
HITACHI SALES NORWAY A/S
Nygaardsgt. 49/51, N-1600 Fredrikstad, Norway
Tel. : Fredrikstad 11 140
SUOMEN HITACHI OY
Box 151, SF-15100 Lahti 10, Finland
Tel. : Lahti 44 241
HITACHI SALES A/S
Kuldyssen 13, DK-2630 Taastrup, Denmark
Tel. : 02-999200
HITACHI SALES A.G.
5600 Lenzburg, Switzerland
Tel. : 064-513621
HITACHI-FRANCE (Radio-Télévision Electro-Ménager) S.A.
9, Boulevard Ney 75018, Paris, France
Tel. : 201-25-00

Printed in Japan (Y)

Schéma de câblage

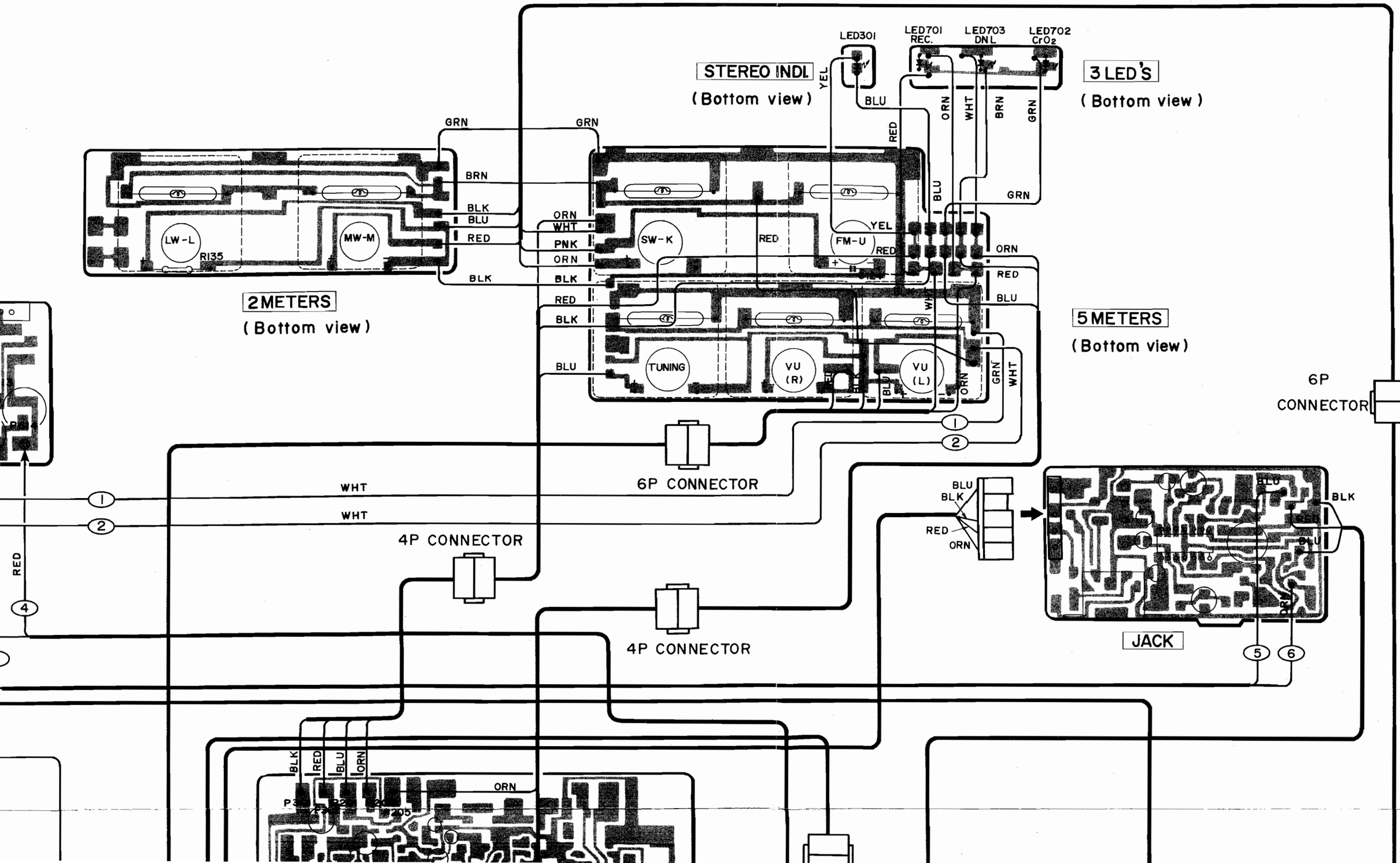

WIRING DIAGRAM | **Schaltschema** | **Schéma de câblage**

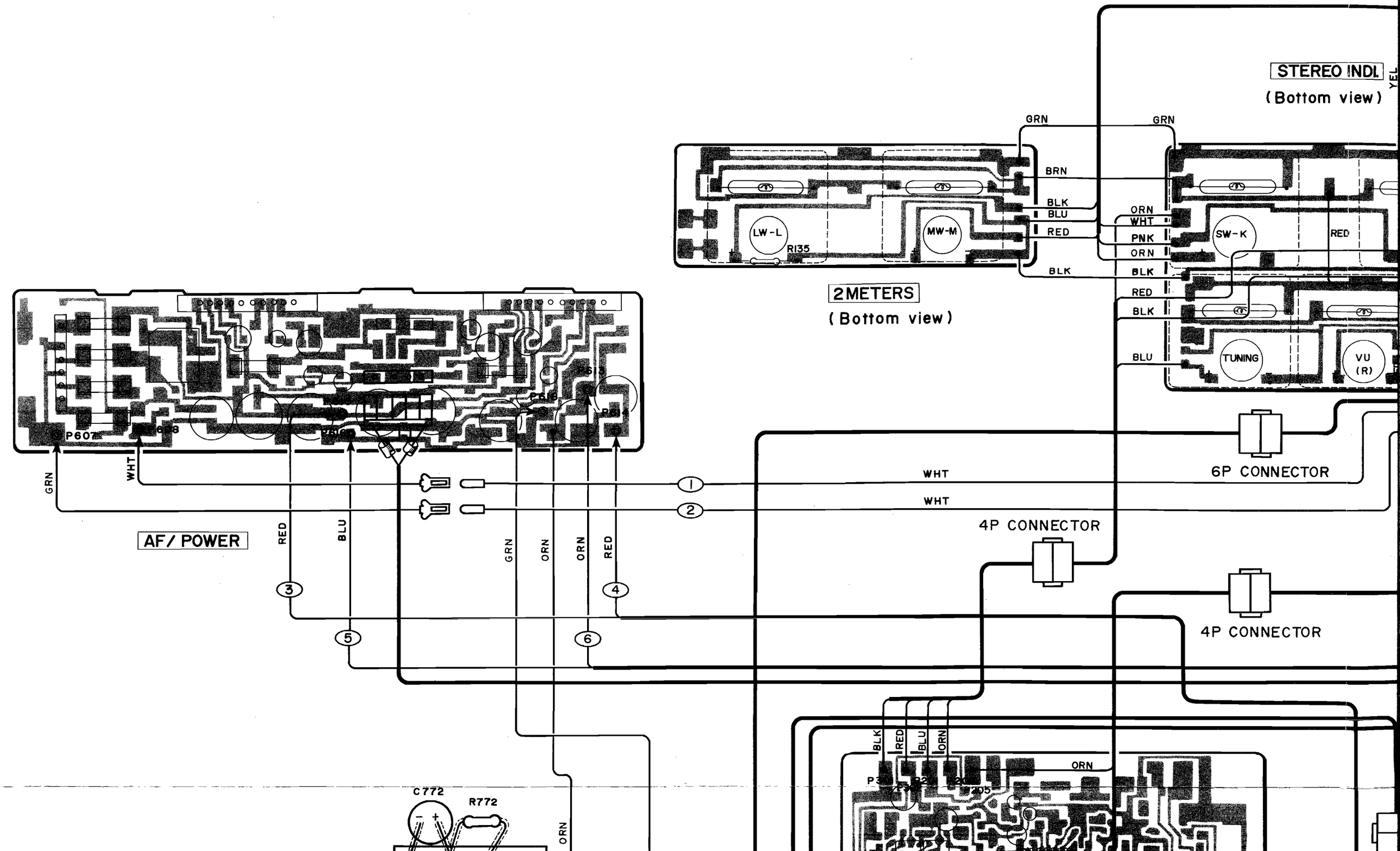

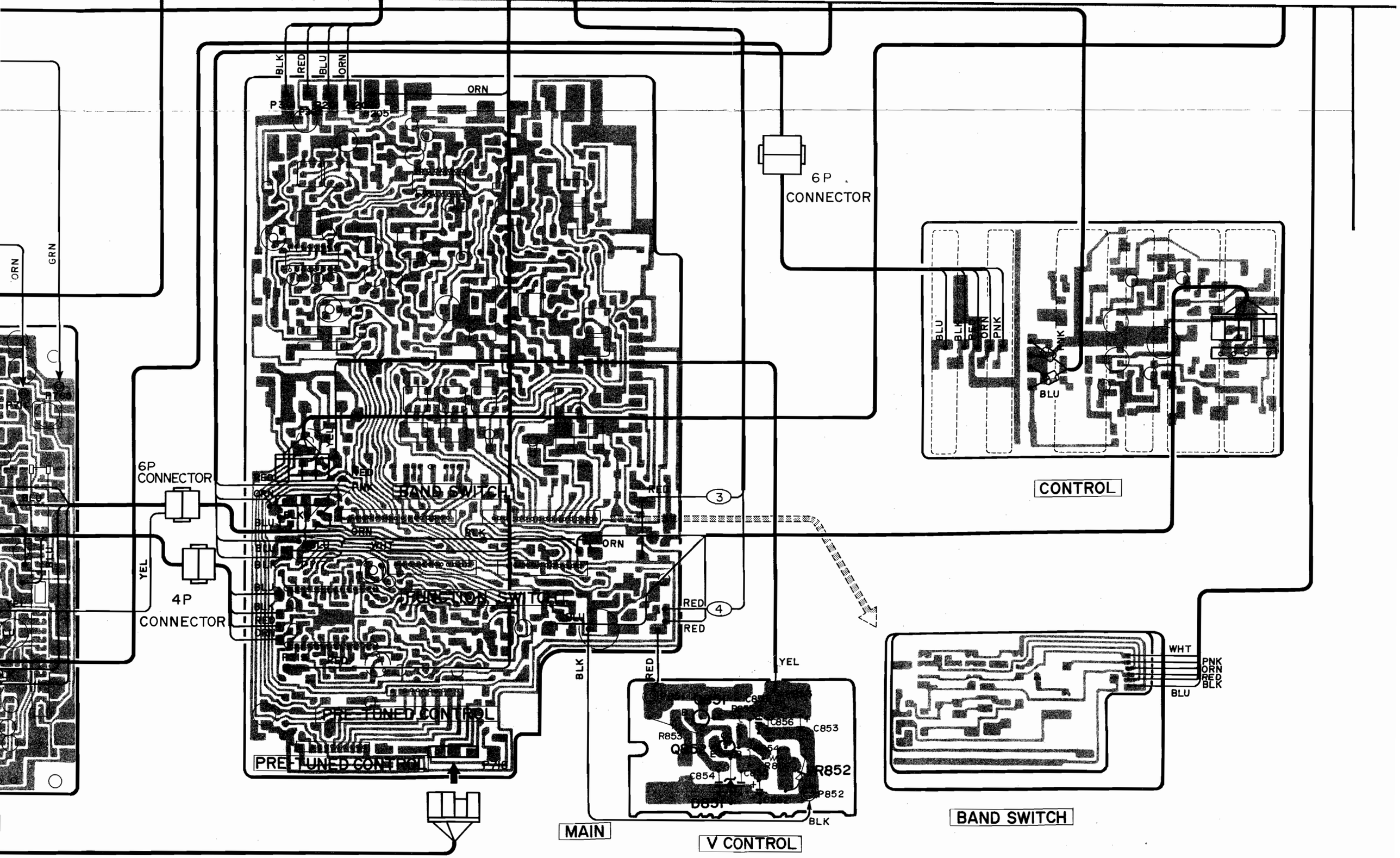

6P
CONNECTOR
6P
CONNECTOR
4P
CONNECTOR
BAND SWITCH
FUNCTION SWITCH
PRE-TUNED CONTROL
PRE-TUNED CONTROL
CONTROL
BAND SWITCH
MAIN
V CONTROL
BLK
RED
BLU
ORN
GRN
YEL
WHT
PNK
C856
C853
R853
C854
R852
P852

(Bottom view)

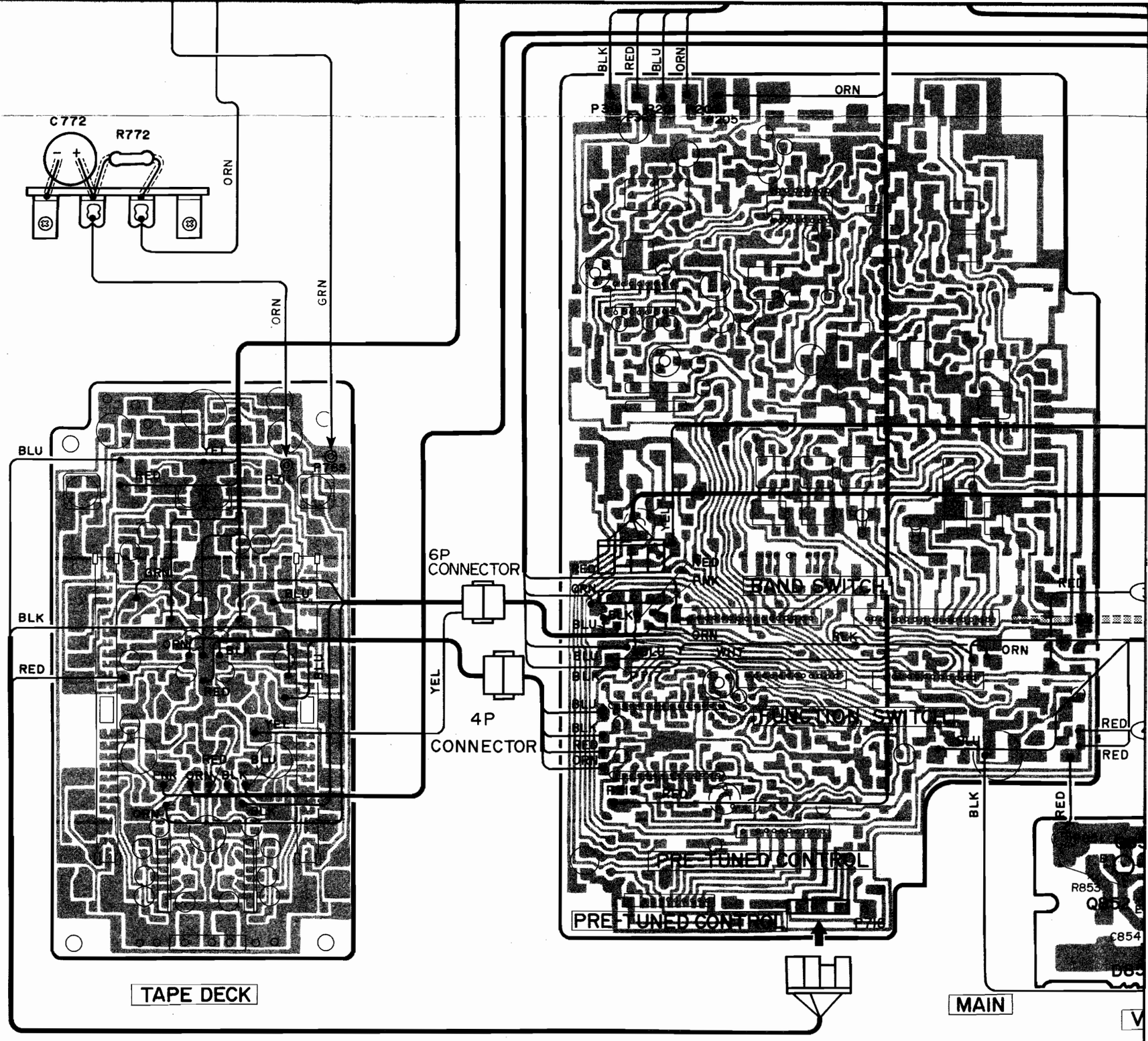
C772
R772
ORN
GRN
ORN
BLU
BLK
RED
YEL
6P
CONNECTOR
4P
CONNECTOR
BLK
RED
BLU
ORN
ORN
BAND SWITCH
FUNCTION SWITCH
PRE-TUNED CONTROL
PRE-TUNED CONTROL
RED
RED
BLK
RED
TAPE DECK
MAIN

SCHEMATIC DIAGRAM **Stromlaufplan** **Schéma de montage**

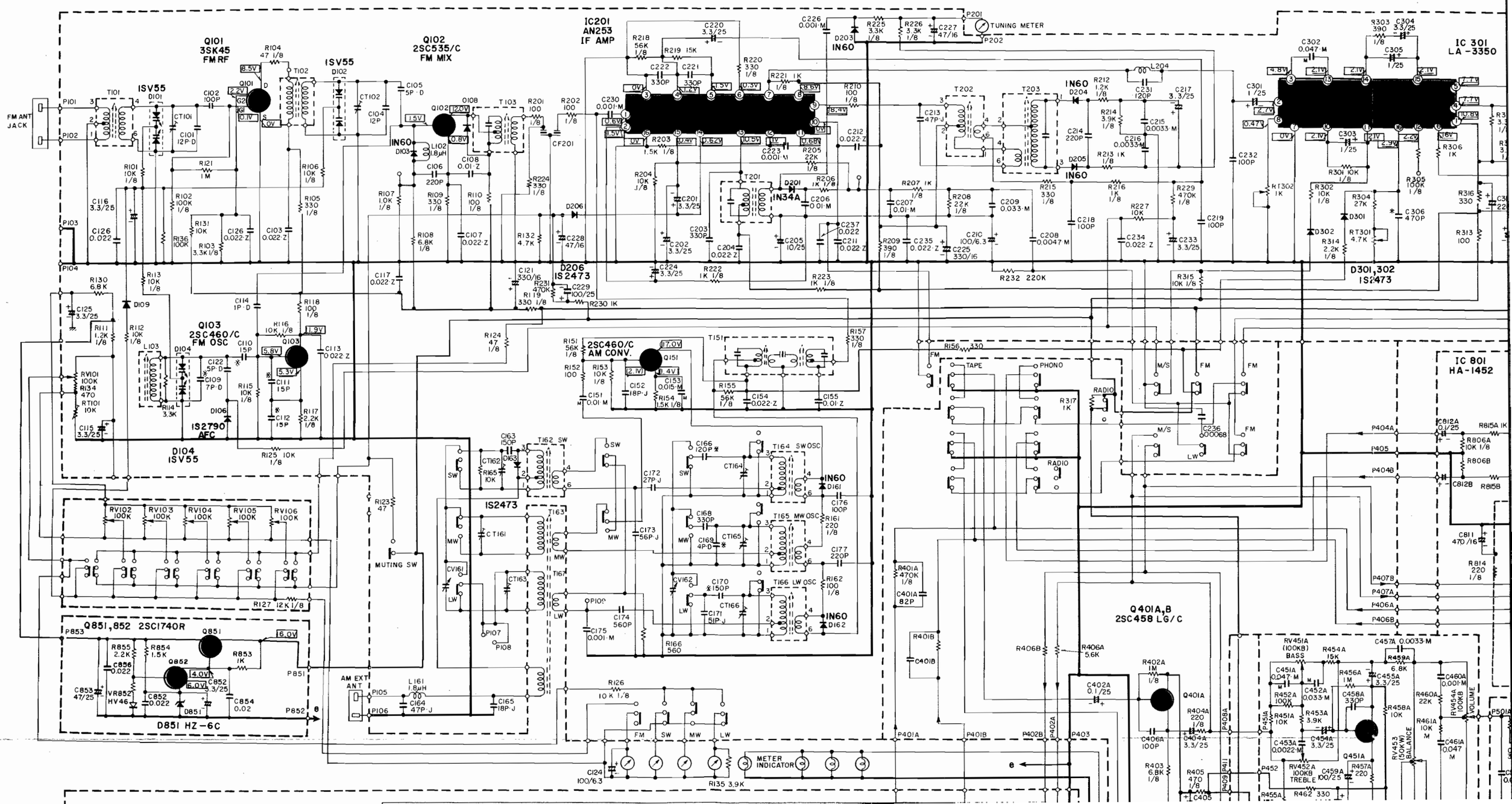

Schéma de montage

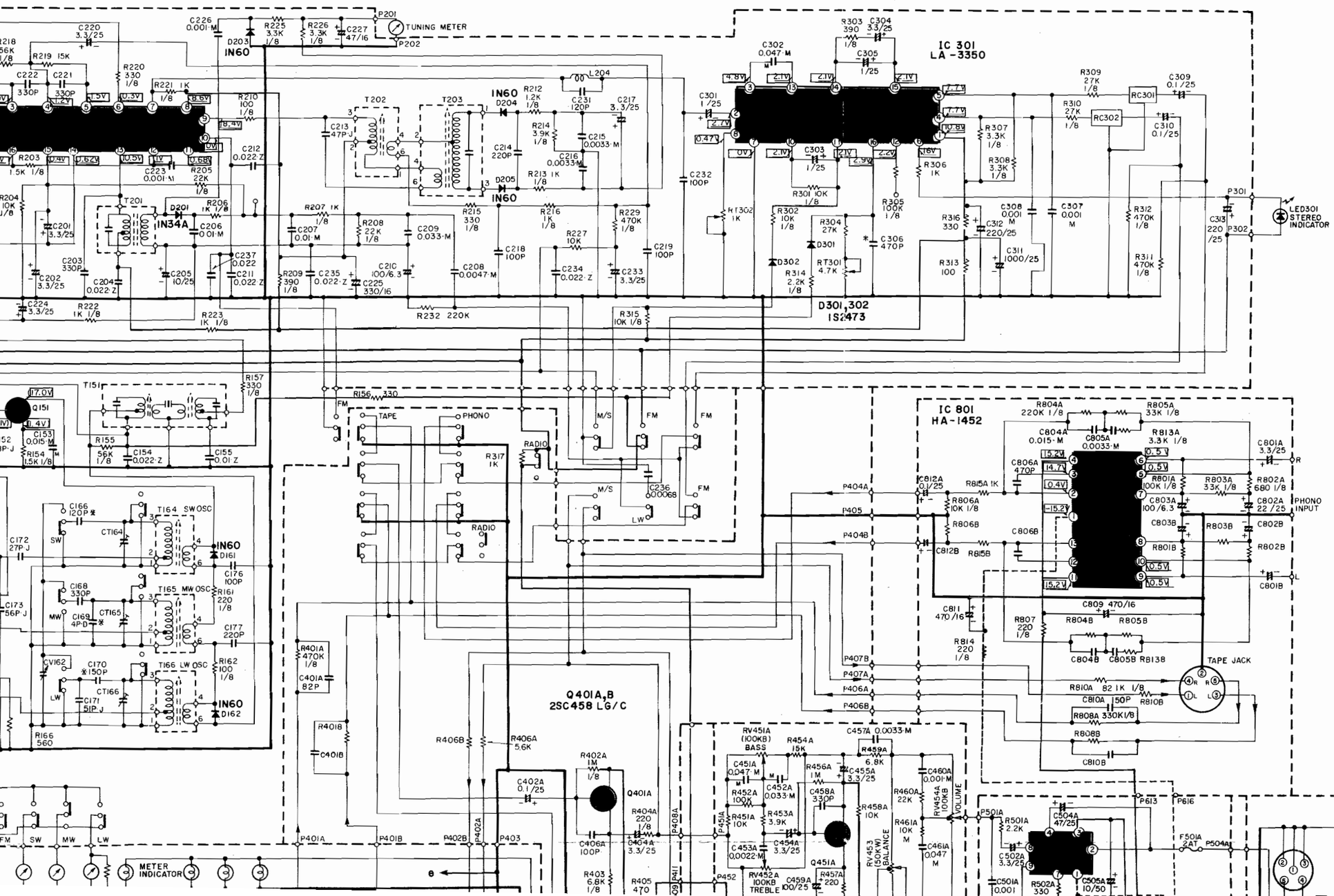

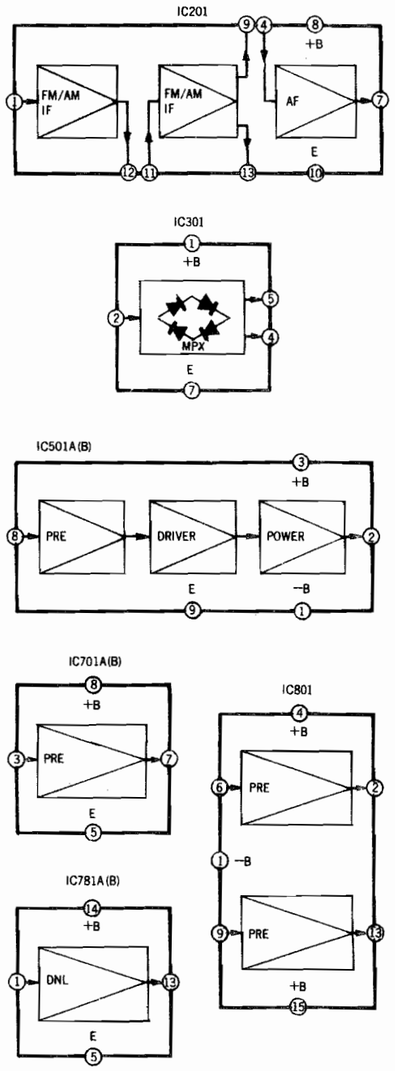

RIGHT CHANNEL

LEFT CHANNEL

MIC JACK

Q851,852 2SC1740R

D851 HZ-6C

IC701A,B HA-1406×2 PRE-AMP.

Q701~706A,B 2SC1740R
Q708A,B

IC781A,B TA-4007×2 DNL

D701A,B D702A,B IN34A

Q401A,B 2SC458 LG/C

Q761 2SC1162

D781A~786A IS2076

2SC458D Q781A

VR701,702 HV-46×2

D741 IS2473

Q708A

Q708B

D602 AU01-16

D603 AU01-16

D606 AW01-16

2SC945(2SC458) L50

2SD359 (2SD360)

IC M5177P MOTOR CONTROL

TO P765

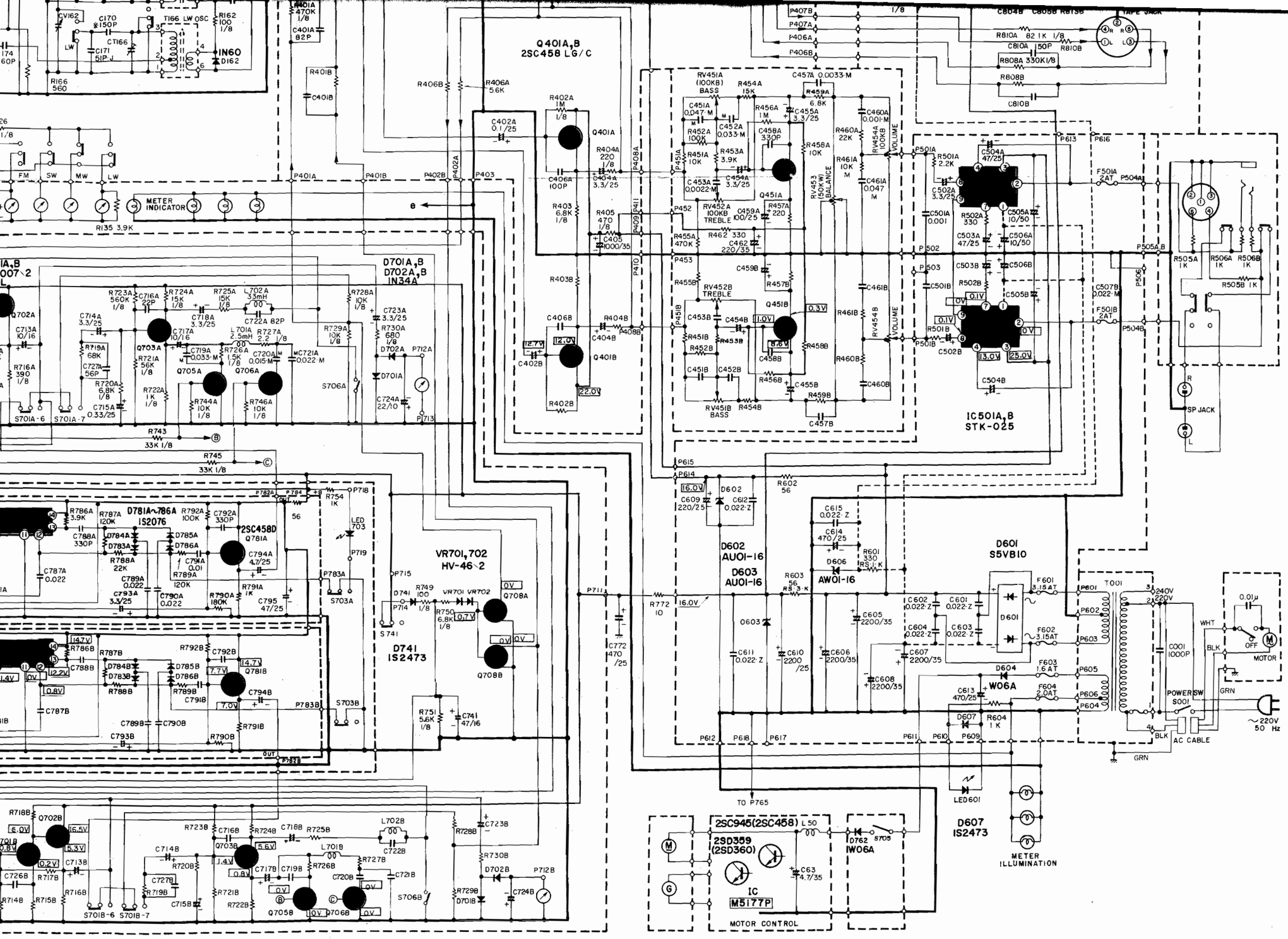

Note

1. Voltage measured at base of chassis with minimum volume control and no signal.
   Die Spannung wird am Chassiseingang bei minimaler Lautstärke und ohne Ansgangssignal gemessen.
   Tension mesurée à la base du châssis avec